AUTOOL®

AUTOOL AST603

Brake Fluid Bleeder

User Manual

www.autooltech.com

LANGUAGE

EN	AUTOOL AST603 Instruction Manual	1
DE	AUTOOL AST603 Bedienungsanleitung	17
FR	AUTOOL AST603 - Mode d’emploi en français	34
ES	Manual de Instrucción de AUTOOL AST603	47
IT	Manuale di istruzioni AUTOOL AST603	60

TABLE OF CONTENTS (Original Instructions)

Copyright Information 2
Copyright 2
Trademark 2
Safety Rules 3
General safety rules 3
Handling 3
Electrical safety rules 4
Equipment safety rules 4
Application 4
Personnel protection safety rules 5
Cautions 6
Warning 6
Use as directed 6
Predictable misapplication 7
Product Introduction 7
Functional principles 7
Product functions 7
Product features 8
Technical specifications 8
Product Structure 9
Structure diagram 9
Basic Operating Procedure 10
Operating Instructions 11
Layout / Workstation 11
Initial startup / Automatic purging 11
Replacing brake fluid 12
Maintenance Service 13
Warranty 14
Return & Exchange Service 15
EU Declaration Of Conformity 16

COPYRIGHT INFORMATION

Copyright

- All rights reserved by AUTOOL TECH. CO., LTD. No part of this publication may be reproduced, stored in a retrieval system, or transmitted in any form or by any means, electronic, mechanical, photocopying, recording or otherwise, without the prior written permission of AUTOOL. The information contained herein is designed only for the use of this unit. AUTOOL is not responsible for any use of this information as applied to other units.
- Neither AUTOOL nor its affiliates shall be liable to the purchaser of this unit or third parties for damages, losses, costs, or expenses incurred by the purchaser or third parties as a result of: accident, misuse, or abuse of this unit, or unauthorized modifications, repairs, or alterations to this unit, or failure to strictly comply with AUTOOL operating and maintenance instructions.
- AUTOOL shall not be liable for any damages or problems arising from the use of any options or any consumable products other than those designated as original AUTOOL products or AUTOOL approved products by AUTOOL.
- Other product names used herein are for identification purposes only and may be trademarks of their respective owners. AUTOOL disclaims any and all rights in those marks.

Trademark

Manual are either trademarks, registered trademarks, service marks, domain names, logos, company names or are otherwise the property of AUTOOL or its affiliates. In countries where any of the AUTOOL trademarks, service marks, domain names, logos and company names are not registered, AUTOOL claims other rights associated with unregistered trademarks, service marks, domain names, logos, and company names. Other products or company names referred to in this manual may be trademarks of their respective owners. You may not use any trademark, service mark, domain name, logo, or company name of AUTOOL or any third party without permission from the owner of the applicable trademark, service mark, domain name, logo, or company name. You may contact AUTOOL by visiting AUTOOL at https://www.autooltech.com, or writing to aftersale@autooltech.com, to request written permission to use materials on this manual for purposes or for all other questions relating to this manual.

SAFETY RULES

General safety rules

- Always keep this user manual with the machine.
- Before using this product, read all the operational instructions in this manual. Failure to follow them may result in electric shock and irritation to skin and eyes.
- Each user is responsible for installing and using the equipment according to this user manual. The supplier is not responsible for damage caused by improper use and operation.
- This equipment must only be operated by trained and qualified personnel. Do not operate it under the influence of drugs, alcohol, or medication.
- This machine is developed for specific applications. The supplier points out that any modification and/or use for any unintended purposes is strictly prohibited.
- The supplier assumes no express or implied warranties or liabilities for personal injury or property damage caused by improper use, misuse, or failure to follow safety instructions.
- This tool is intended for professional use only. Non-professional operation may result in injury to personnel or damage to tools or workpieces.
- Keep out of reach of children.
- When operating, ensure nearby personnel or animals maintain a safe distance. Avoid working in rain, water, or damp environments. Keep the work area well-ventilated, dry, clean, and bright.

Handling

- Used/damaged equipment must not be disposed of in household waste but must be disposed of in an environmentally friendly manner. Use designated electrical equipment collection points.
- Recycled waste oil should be handled as hazardous waste, for example, at pollutant transfer stations.

Electrical safety rules

- This is a Class I equipment that must only be powered through a power socket with a protective grounding conductor. This connection must not be interrupted at any point (e.g., through extension cords). Any interruption or disconnection of the protective conductor may result in electric shock. Therefore, ensure the equipment/housing is correctly grounded in advance.
- Do not twist or severely bend the power cord. It may damage the internal wires. If the power cord shows signs of damage, do not use the brake fluid exchanger. Damaged cables pose a risk of electric shock. Keep the power cord away from heat sources, oil sources, sharp edges, and moving parts. Damaged power cords must be replaced by the manufacturer, its technician, or similarly qualified personnel to prevent dangerous situations or injuries.

Equipment safety rules

- Never leave the equipment unattended when it is powered on. Always turn off the equipment at the main switch and disconnect the power cord when not in use for its intended purpose!
- Do not attempt to repair the equipment yourself.
- Before connecting it to power, check that the socket voltage and fuse ratings match the values on the nameplate. Mismatch may cause serious hazards and equipment damage.
- It is essential to protect the equipment from rainwater, moisture, mechanical damage, overload, and rough handling.

Application

- Before use, check whether the power supply line, connecting hoses, and adapters are damaged. Do not operate the equipment if damaged.
- Use the equipment only in compliance with all safety instructions, technical documents, and vehicle manufacturer specifications.
- When adding supplementary fluids, only use brand-new and unopened products.

Personnel protection safety rules

- Replacing the oil used by the equipment can be harmful to health; avoid any contact.

- Always wear protective eyewear when replacing oil to prevent possible splashes into the eyes. If contact occurs, rinse with running water for several minutes with eyelids open. If symptoms persist, consult a doctor.

- Always wear protective gloves while working to avoid skin contact with oil. If skin contact occurs, wash immediately with soap and water. Immediately remove clothing or shoes contaminated with oil.
- Seek immediate medical advice if swallowed.
- Always ensure you have stable footing to control the equipment safely in case of an accident.

CAUTIONS

Warning

⚠ Before using the brake fluid bleeder, please pay attention to the following:

- Improper use may lead to health hazards or property damage!
- Brake fluid is toxic and may cause severe health damage!
- Avoid contact with brake fluid.
- Wear safety goggles to minimize the risk of injury from splashing liquids.
- Wear appropriate protective gloves to minimize the risk of skin damage.
- In case of skin contact with brake fluid, wash immediately with water.
- Remove contaminated clothing.
- Do not carry cloths or other items soaked with brake fluid in your clothing.
- Disconnect the power plug before performing any work on the brake fluid bleeder.
- Only plug the power plug into the socket when the brake fluid bleeder is disconnected from the power.
- Do not make any structural changes to the brake fluid bleeder.
- Inspect the brake fluid bleeder carefully before each use. If any abnormalities are found, do not continue using the machine.
- Please have it repaired by a professional; do not attempt to open the machine yourself.
- Do not wet the brake fluid bleeder, and do not operate the machine in a damp environment.

Use as directed

The brake fluid bleeder is only intended for filling and draining brake fluid in automotive braking and clutch systems. Any other use or use beyond the specified scope is considered improper and must be prohibited.

Predictable misapplication

- Operating the brake fluid bleeder with fluids other than brake fluid can damage the machine and must be prohibited.
- The manufacturer is not responsible for any damage resulting from improper use. The risks incurred are solely borne by the operator or carrier.

PRODUCT INTRODUCTION

Functional principles

The brake fluid is pumped from the new fluid container and continuously delivered to the vehicle's brake fluid reservoir at the specified pressure. Then, according to the vehicle manufacturer's prescribed sequence, the used brake fluid is drained from each wheel brake caliper until new brake fluid flows out. Compared to traditional pressurized brake fluid bleeder, this automotive brake fluid bleeder effectively prevents the formation of air bubbles during the filling process and optimizes or eliminates the need for manual bleeding procedures. Its built-in pressure monitoring device detects pressure formation; if pressure cannot be generated or if the pump draws in air, the pump will automatically shut off to prevent air from entering the vehicle's brake fluid reservoir.

Any other use is considered beyond the intended purpose of the equipment and is prohibited.

Product functions

- Adjustable pulsating oil change can effectively clean the pipelines and ensure a more thorough fluid replacement.
- Powerful recovery function allows for simultaneous and rapid recovery of brake fluid.
- Independent design of new and used oil pipelines prevents cross-contamination between new and old fluids.
- Corrosion-resistant oil hoses are aesthetically pleasing, durable, and easy to move.

Product features

- Controlled by a microcontroller, the AST603 allows precise regulation of brake fluid pressure and flow. It has a high degree of automation, enabling single-person operation. This makes it convenient, time-saving, and labor-efficient.

Technical specifications

Power Supply	**AC 110V/220V**
Working Pressure	**0.5-2.5Bar**
Maximum Power	**35W**
Maximum Output Flow Rate	**1.6L/min**
Output Pressure	**0.7-3.0bar(±0.2bar)**
Filling Hose Length	**3.5m**
Low Oil Protection	**Supported**
Operating Temperature	**-10°C~+60°C**
Storage Temperature	**-10°C~+65°C**

PRODUCT STRUCTURE

Structure diagram

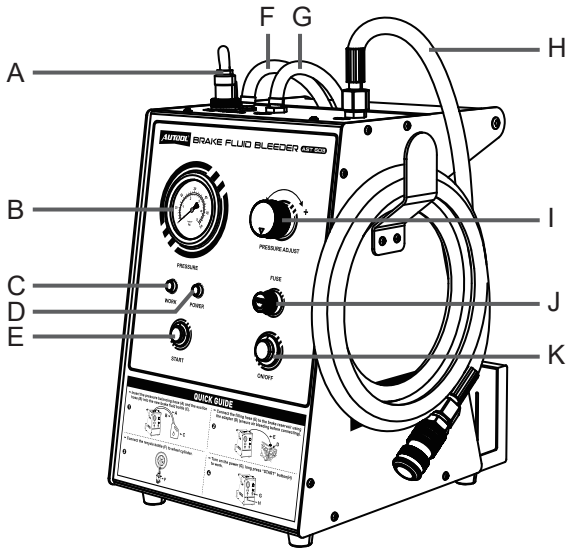

A	Power Cable	**B**	Pressure Gauge
C	Work Indicator Light	**D**	Power Indicator Light
E	Start Button	**F**	Pressure Balance Hose
G	Suction Hose	**H**	Filling Hose
I	Pressure Regulation Knob	**J**	Safety Device
K	Power Switch		

BASIC OPERATING PROCEDURE

- First, connect the universal adapter to the quick-connect fitting of the filling hose. The pressure adjustment knob should be turned counterclockwise to the lowest pressure setting. Add new brake fluid to the new oil bottle. Press and hold the start button for 30 seconds until new brake fluid begins to flow from the adapter (The pipeline has been purged).
- Remove the adapter from the quick-connect fitting of the filling hose and connect the adapter to the vehicle's brake fluid reservoir. Then, connect the equipment’s filling hose quick-connect fitting to the adapter.
- Press and hold the start button again for 10 seconds while simultaneously turning the pressure adjustment knob clockwise (adjust the pressure according to the pressure gauge based on the vehicle model). After 10 seconds, release the button to allow the equipment to operate normally (normal operation occurs when the pressure switch detects that the pressure is above 0.5 bar).
- There are two ways to stop the operation:
  1. Turn off the power.
  2. The equipment will automatically shut down when the fluid level in the new oil bottle is low and the pressure falls below the threshold.
- The device is factory-set to a default working pressure of 1.5 kg/cm². This setting ensures that the vehicle's brake fluid reservoir does not deform during fluid replacement, thereby maintaining the seal integrity of the secondary sealing ring. Additionally, the pressure can be increased (+) or decreased (-) by using the adjustment knob, allowing for bleeding or fluid replacement at lower working pressures. Excessive pressure adjustment may cause damage to the brake system's master cylinder.

OPERATING INSTRUCTIONS

Layout / Workstation

- Place the brake fluid bleeder on a flat and stable surface. During startup and operation, ensure that the vehicle's workstation is located near the brake fluid bleeder.
- When the vehicle is lifted on a lift, make sure that the filling hose is connected to the vehicle without any stress concentrations, such as tangling or twisting.

Initial startup / Automatic purging

⚠ Warning

- ▶ In all cases, purging must be performed during the initial startup!
- ▶ Before the first startup, compare the power supply voltage with the rated voltage on the machine's nameplate to ensure that the power supply voltage matches the nameplate (the nameplate is located on the back of the brake fluid bleeder) before starting the brake fluid bleeder.

- Place the brake fluid bleeder securely on a flat surface.
- Open the top cover of the new oil bottle.
- Place the new oil bottle in the bracket of the brake fluid bleeder, adding new brake fluid to prevent spillage.
- Insert the suction hose and pressure balance hose into the bottom of the new oil container. The suction hose is used to draw in new brake fluid. The new brake fluid that has been exported by the excess pressure will flow back into the new oil container through the pressure balance hose.
- To purge the brake fluid bleeder, do not install the adapter on the vehicle initially. Instead, connect it only to the filling hose and attach it to an used oil container.
- Connect brake fluid bleeder to the power supply and turn on the power switch. Press and hold the "Start" button to begin the pump operation.
- Observe the outlet of the adapter connected to the used oil bottle until brake fluid flows out without bubbles.
- Turn off the power switch and wait until the pressure value slowly drops to 0 bar before removing the adapter.

- At this point, the brake fluid bleeder has completed the purging process and is ready for use.

Replacing brake fluid

⚠ Warning

- ▶ Changing brake fluid must strictly adhere to the safety guidelines and specifications provided.
- ▶ Before starting work, pay attention to the vehicle manufacturer's instructions regarding the maximum filling pressure and any special operational guidelines.
- ▶ As a general rule, the guidelines and criteria for purging brake equipment provided by the manufacturer for each vehicle model are always applicable.
- ▶ If the manufacturer's guidelines and criteria for purging brake equipment do not specify a particular working pressure, adjust the pressure using the adjustment knob to 1.6-2.0 bar. For specific working pressures, use the adjustment knob as needed.

- Install the appropriate adapter on the vehicle's brake fluid reservoir.
- Connect the filling hose quick-connect interface to the installed adapter.
- Turn on the brake fluid bleeder and switch on the power.
- Press and hold the "Start" button until the pressure reaches at least 1.0 bar. At this point, use the adjustment knob to set the working pressure to the desired value (Pressure Building Step).

⚠ Warning

- ▶ If the pressure is successfully established, release the "Start" button; the brake fluid bleeder should continue operating. If the pressure is not established, release the "Start" button; the brake fluid bleeder will stop immediately.

MAINTENANCE SERVICE

Our products are made of long-lasting and durable materials, and we insist on perfect production process. Each product leaves the factory after 35 procedures and 12 times of testing and inspection work, which ensures that each product has excellent quality and performance.

Maintenance

To maintain the performance and appearance of the product, it is recommended that the following product care guidelines be read carefully:

- Be careful not to rub the product against rough surfaces or wear the product, especially the sheet metal housing.
- Please regularly check the product parts that need to be tightened and connected. If found loose, please tighten it in time to ensure the safe operation of the equipment. The external and internal parts of the equipment in contact with various chemical media should be frequently treated with anti-corrosion treatment such as rust removal and painting to improve the corrosion resistance of the equipment and extend its service life.
- Comply with the safe operating procedures and do not overload the equipment. The safety guards of the products are complete and reliable.
- Unsafe factors are to be eliminated in time. The circuit part should be checked thoroughly and the aging wires should be replaced in time.
- Adjust the clearance of various parts and replace worn (broken) parts. Avoid contact with corrosive liquids.
- When not in use, please store the product in a dry place. Do not store the product in hot, humid, or non-ventilated places.

WARRANTY

From the date of receipt, we provide a three-year warranty for the main unit and all the accessories included are covered by a one-year warranty.

Warranty access

- The repair or replacement of products is determined by the actual breakdown situation of product.
- It is guaranteed that AUTOOL will use brand new component, accessory or device in terms of repair or replacement.
- If the product fails within 90 days after the customer receives it, the buyer should provide both video and picture, and we will bear the shipping cost and provide the accessories for the customer to replace it free of charge. While the product is received for more than 90 days, the customer will bear the appropriate cost and we will provide the parts to the customer for replacement free of charge.

These conditions below shall not be in warranty range

- The product is not purchased through official or authorized channels.
- The product breakdown because the user does not follow product instructions to use or maintain the product.

We AUTOOL pride ourselves on superb design and excellent service. It would be our pleasure to provide you with any further support or services.

Disclaimer

All information, illustrations, and specifications contained in this manual, AUTOOL resumes the right of modify this manual and the machine itself with no prior notice. The physical appearance and color may differ from what is shown in the manual, please refer to the actual product. Every effort has been made to make all descriptions in the book accurate, but inevitably there are still inaccuracies, if in doubt, please contact your dealer or AUTOOL after-service centre, we are not responsible for any consequences arising from misunderstandings.

RETURN & EXCHANGE SERVICE

Return & Exchange

- If you are an AUTOOL user and are not satisfied with the AUTOOL products purchased from the online authorized shopping platform and offline authorized dealers, you can return the products within seven days from the date of receipt; or you may exchange it for another product of the same value within 30 days from the date of delivery.
- Returned and exchanged products must be in fully saleable condition with documentation of the relevant bill of sale, all relevant accessories and original packaging.
- AUTOOL will inspect the returned items to ensure that they are in good condition and eligible. Any item that does not pass inspection will be returned to you and you will not receive a refund for the item.
- You can exchange the product through the customer service center or AUTOOL authorized distributors; the policy of return and exchange is to return the product from where it was purchased. If there are difficulties or problems with your return or exchange, please contact AUTOOL Customer Service.

China	400-032-0988
Oversea Zone	+86 0755 23304822
Email	aftersale@autooltech.com
Facebook	https://www.facebook.com/autool.vip
YouTube	https://www.youtube.com/c/autooltech

EU DECLARATION OF CONFORMITY

We as the manufacturer declare that the designated product:
Brake Fluid Exchange Machine (AST603)
Complies with the requirements of the:
EMC Directive 2014/30/EU
RoHS Directive 2011/65/EU + 2015/863 + 2017/2102
Applied Standards:
EN IEC 55014-1:2021, EN IEC 61000-3-2:2019+A1:2021, EN 61000-3-3:2013+A2:2021, EN IEC 55014-2:2021
IEC 62321-3-1:2013, IEC 62321-7-1:2015, IEC 62321-4:2013+A1:2017, IEC 62321-7-2:2017, IEC 62321-5:2013, IEC 62321-6:2015, IEC 62321-8:2017
Certificate No.: HS202409277704E, HS202409277706E
Test Report No.: HS202409277704-1ER, HS202409277706-1ER

Manufacturer	Shenzhen AUTOOL Technology Co, Ltd.
	Floor 2, Workshop 2, Hezhou Anle Industrial Park, Hezhou Community, Hangcheng Street, Bao'an District, Shenzhen **Email:** aftersale@autooltech.com
EC REP	Company: XDH Tech
	Address: 37 passage du Ponceau Bureau 270, Paris, France Email: xdh.tech@outlook.com Contact Person: MUHAMMAD HAFEEZ ARSHAD
UK REP	Company: GSG CONSULTING GROUP LIMITED
	Address: Montague houses unit 3 Matthew street, Manchester Email: GSG--GROUP@outlook.com

INHALTSVERZEICHNIS (Übersetzung der Originalanleitung)

Urheberrecht Information 18
Urheberrechte 18
Markenrecht 18
Sicherheitsvorschriften 19
Allgemeine sicherheitsregeln 19
Handhabung 20
Elektrische sicherheitsregeln 20
Sicherheitsregeln für die ausrüstung 20
Anwendung 21
Personenschutz sicherheitsregeln 21
Vorsichten 22
Warnung 22
Bestimmungsgemäße Verwendung 23
Vorhersehbare Fehlanwendung 23
Produkteinführung 23
Funktionsprinzipien 23
Produktfunktionen 24
Produkteigenschaften 24
Technische Spezifikationen 24
Produktstruktur 25
Strukturschema 25
Grundlegendes Betriebsverfahren 26
Betriebsanleitung 27
Layout / Arbeitsplatz 27
Erstbetrieb / Automatische Entlüftung 27
Bremsflüssigkeit wechseln 28
Wartungsservice 30
Garantie 31
Rückgabe-und Umtauschservice 32
EU-Konformitätserklärung 33

URHEBERRECHT INFORMATION

Urheberrechte

- Alle Rechte vorbehalten von AUTOOL TECH. CO., LTD. Kein Teil dieser Veröffentlichung darf ohne vorherige schriftliche Genehmigung von AUTOOL reproduziert, in einem Datenabrufsystem gespeichert oder in irgendeiner Form oder auf irgendeine Weise elektronisch, mechanisch, fotokopiert, aufgezeichnet oder anders übertragen werden. Die hier enthaltenen Informationen sind nur für die Verwendung dieser Einheit vorgesehen. AUTOOL ist nicht verantwortlich für die Verwendung dieser Informationen in Bezug auf andere Einheiten.
- Weder AUTOOL noch seine Tochtergesellschaften haften gegenüber dem Käufer dieser Einheit oder Dritten für Schäden, Verluste, Kosten oder Ausgaben, die dem Käufer oder Dritten infolge von: Unfall, Missbrauch oder falscher Verwendung dieser Einheit oder unbefugten Modifikationen, Reparaturen oder Änderungen an dieser Einheit oder Nichteinhaltung der AUTOOL-Betriebs- und Wartungsanweisungen entstehen. AUTOOL haftet nicht für Schäden oder Probleme, die sich aus der Verwendung von Optionen oder Verbrauchsmaterialien ergeben, die nicht als Original-AUTOOL-Produkte oder von AUTOOL genehmigte Produkte ausgewiesen sind.
- Andere in diesem Dokument verwendete Produktbezeichnungen dienen nur Identifikationszwecken und können Marken ihrer jeweiligen Eigentümer sein. AUTOOL verzichtet auf jegliche Rechte an diesen Marken.

Markenrecht

Marken, die in diesem Handbuch verwendet werden, sind entweder Marken, eingetragene Marken, Dienstleistungsmarken, Domänennamen, Logos, Firmennamen oder anderweitig Eigentum von AUTOOL oder seinen Tochtergesellschaften. In Ländern, in denen einige der AUTOOL-Marken, Dienstleistungsmarken, Domänennamen, Logos und Firmennamen nicht registriert sind, beansprucht AUTOOL andere Rechte im Zusammenhang mit nicht registrierten Marken, Dienstleistungsmarken, Domänennamen, Logos und Firmennamen. Andere in diesem Handbuch genannte Produkte oder Firmennamen können Marken ihrer jeweiligen Eigentümer sein. Sie dürfen keine Marken, Dienstleistungsmarken, Domänennamen, Logos oder Firmennamen von AUTOOL oder Dritten ohne Genehmigung des Eigentümers der jeweiligen Marke, Dienstleistungsmarke, Domänennamen, des Logos oder des Firmennamens verwenden. Sie können AUTOOL kontaktieren, indem Sie AUTOOL unter https://www.autooltech.com besuchen oder an aftersale@autooltech.com schreiben, um schriftliche Genehmigung zur Verwendung von Materialien in diesem Handbuch für bestimmte Zwecke oder für alle anderen Fragen im Zusammenhang mit diesem Handbuch zu erhalten.

SICHERHEITSVORSCHRIFTEN

Allgemeine sicherheitsregeln

- Bewahren Sie dieses Benutzerhandbuch immer bei der Maschine auf.
- Lesen Sie vor der Verwendung dieses Produkts alle Betriebsanweisungen in diesem Handbuch. Das Nichtbefolgen kann zu Stromschlägen sowie Reizungen an Haut und Augen führen.
- Jeder Benutzer ist dafür verantwortlich, die Ausrüstung gemäß diesem Benutzerhandbuch zu installieren und zu verwenden. Der Lieferant haftet nicht für Schäden, die durch unsachgemäßen Gebrauch und Betrieb verursacht werden.
- Dieses Gerät darf nur von geschultem und qualifiziertem Personal bedient werden. Betreiben Sie es nicht unter dem Einfluss von Drogen, Alkohol oder Medikamenten.
- Diese Maschine ist für spezifische Anwendungen entwickelt worden. Der Lieferant weist darauf hin, dass jede Modifikation und/oder Verwendung für unerwünschte Zwecke strengstens untersagt ist.
- Der Lieferant übernimmt keine ausdrücklichen oder impliziten Garantien oder Haftungen für Personenschäden oder Sachschäden, die durch unsachgemäßen Gebrauch, Missbrauch oder Nichtbefolgen der Sicherheitsanweisungen entstehen.
- Dieses Werkzeug ist nur für den professionellen Gebrauch bestimmt. Eine nicht fachmännische Bedienung kann zu Verletzungen von Personal oder zu Beschädigungen von Werkzeugen oder Werkstücken führen.
- Außer Reichweite von Kindern aufbewahren.
- Stellen Sie beim Betrieb sicher, dass sich nahe gelegenes Personal oder Tiere in sicherem Abstand befinden. Arbeiten Sie nicht bei Regen, Wasser oder feuchter Umgebung. Halten Sie den Arbeitsbereich gut belüftet, trocken, sauber und gut beleuchtet.

Handhabung

- Benutzte/beschädigte Ausrüstung darf nicht im Hausmüll entsorgt werden, sondern muss umweltfreundlich entsorgt werden. Verwenden Sie dafür vorgesehene Sammelstellen für Elektrogeräte.
- Recyceltes Altöl sollte als gefährlicher Abfall behandelt werden, zum Beispiel an Schadstofftransferstellen.

Elektrische sicherheitsregeln

- Dies ist ein Gerät der Schutzklasse I, das ausschließlich über eine Steckdose mit Schutzleiter angeschlossen werden muss. Diese Verbindung darf an keiner Stelle unterbrochen werden (z.B. durch Verlängerungskabel). Eine Unterbrechung oder Trennung des Schutzleiters kann zu einem elektrischen Schlag führen. Stellen Sie daher sicher, dass das Gerät/gehäuse im Voraus ordnungsgemäß geerdet ist.

- Verdrehen oder starkes Biegen des Netzkabels ist nicht zulässig. Dies kann die internen Drähte beschädigen. Zeigt das Netzkabel Anzeichen von Beschädigungen, darf der Bremsflüssigkeitsaustauscher nicht verwendet werden. Beschädigte Kabel bergen ein Risiko eines elektrischen Schlags. Halten Sie das Netzkabel fern von Hitzequellen, Ölquellen, scharfen Kanten und beweglichen Teilen. Beschädigte Netzkabel müssen vom Hersteller, einem Techniker oder ähnlich qualifiziertem Personal ersetzt werden, um gefährliche Situationen oder Verletzungen zu vermeiden.

Sicherheitsregeln für die ausrüstung

- Lassen Sie die Ausrüstung niemals unbeaufsichtigt, wenn sie eingeschaltet ist. Schalten Sie die Ausrüstung immer am Hauptschalter aus und trennen Sie das Netzkabel, wenn sie nicht für ihren vorgesehenen Zweck verwendet wird!
- Versuchen Sie nicht, die Ausrüstung selbst zu reparieren.
- Vor dem Anschließen an die Stromversorgung überprüfen Sie, ob die Spannung der Steckdose und die Sicherungswerte den Angaben auf dem Typenschild entsprechen. Eine Nichtübereinstimmung kann ernste Gefahren und Schäden an der Ausrüstung verursachen.

- Es ist wichtig, die Ausrüstung vor Regenwasser, Feuchtigkeit, mechanischen Schäden, Überlastung und grober Handhabung zu schützen.

Anwendung

- Vor der Verwendung überprüfen Sie, ob die Stromversorgungsleitung, Verbindungsschläuche und Adapter beschädigt sind. Betreiben Sie das Gerät nicht, wenn es beschädigt ist.
- Verwenden Sie das Gerät nur unter Beachtung aller Sicherheitsanweisungen, technischen Dokumente und Spezifikationen des Fahrzeugherstellers.
- Beim Hinzufügen von Zusatzflüssigkeiten verwenden Sie nur brandneue und ungeöffnete Produkte.

Personenschutz sicherheitsregeln

- Der Austausch des vom Gerät verwendeten Öls kann gesundheitsschädlich sein; vermeiden Sie jeden Kontakt.
- Tragen Sie beim Ölwechsel immer Schutzbrille, um mögliche Spritzer in die Augen zu verhindern. Bei Kontakt mit den Augen spülen Sie diese mehrere Minuten lang mit geöffneten Lidern unter fließendem Wasser aus. Wenn die Symptome anhalten, konsultieren Sie einen Arzt.
- Tragen Sie immer Schutzhandschuhe während der Arbeit, um Hautkontakt mit Öl zu vermeiden. Bei Hautkontakt waschen Sie die betroffene Stelle sofort mit Seife und Wasser. Entfernen Sie sofort Kleidung oder Schuhe, die mit Öl verunreinigt sind.
- Suchen Sie sofort ärztlichen Rat bei Verschlucken.
- Stellen Sie immer sicher, dass Sie sicheren Stand haben, um das Gerät im Falle eines Unfalls sicher zu kontrollieren.

VORSICHTEN

Warnung

⚠ Bevor Sie den Bremsenentlüfter verwenden, beachten Sie bitte Folgendes:

- Unsachgemäße Verwendung kann zu Gesundheitsgefahren oder Sachschäden führen!
- Bremsflüssigkeit ist giftig und kann schwere Gesundheitsschäden verursachen!
- Vermeiden Sie den Kontakt mit Bremsflüssigkeit.
- Tragen Sie Schutzbrillen, um das Verletzungsrisiko durch spritzende Flüssigkeiten zu minimieren.
- Tragen Sie geeignete Schutzhandschuhe, um das Risiko von Hautschäden zu minimieren.
- Bei Hautkontakt mit Bremsflüssigkeit sofort mit Wasser abwaschen.
- Entfernen Sie kontaminierte Kleidung.
- Tragen Sie keine Tücher oder andere mit Bremsflüssigkeit getränkte Gegenstände in Ihrer Kleidung.
- Ziehen Sie den Netzstecker, bevor Sie Arbeiten am Bremsenentlüfter durchführen.
- Stecken Sie den Netzstecker nur ein, wenn der Bremsenentlüfter vom Stromnetz getrennt ist.
- Nehmen Sie keine strukturellen Veränderungen am Bremsenentlüfter vor.
- Überprüfen Sie den Bremsenentlüfter vor jeder Verwendung sorgfältig. Bei Auffälligkeiten die Maschine nicht weiter benutzen.
- Lassen Sie sie von einem Fachmann reparieren; versuchen Sie nicht, die Maschine selbst zu öffnen.
- Befeuchten Sie den Bremsenentlüfter nicht und betreiben Sie die Maschine nicht in einer feuchten Umgebung.

Bestimmungsgemäße Verwendung

Der Bremsenentlüfter ist ausschließlich zum Befüllen und Ablassen von Bremsflüssigkeit in Brems- und Kupplungssystemen von Kraftfahrzeugen vorgesehen. Jede andere Verwendung oder eine Nutzung über den angegebenen Umfang hinaus gilt als unsachgemäß und muss untersagt werden.

Vorhersehbare Fehlanwendung

- Der Betrieb des Bremsenentlüfters mit anderen Flüssigkeiten als Bremsflüssigkeit kann das Gerät beschädigen und muss untersagt werden.
- Der Hersteller haftet nicht für Schäden, die durch unsachgemäße Verwendung entstehen. Das Risiko liegt ausschließlich beim Bediener oder Transporteur.

PRODUKTEINFÜHRUNG

Funktionsprinzipien

Die Bremsflüssigkeit wird aus dem neuen Flüssigkeitsbehälter gepumpt und kontinuierlich zum Bremsflüssigkeitsbehälter des Fahrzeugs bei dem festgelegten Druck geliefert. Anschließend wird, gemäß der vom Fahrzeughersteller vorgeschriebenen Reihenfolge, die gebrauchte Bremsflüssigkeit von jedem Radbremszylinder abgelassen, bis neue Bremsflüssigkeit austritt. Im Vergleich zu traditionellen druckbetriebenen Bremsflüssigkeitsentlüftern verhindert dieser Automobil-Bremsflüssigkeitsentlüfter effektiv die Bildung von Luftblasen während des Befüllvorgangs und optimiert oder eliminiert die Notwendigkeit manueller Entlüftungsverfahren. Das eingebaute Drucküberwachungsgerät erkennt die Druckbildung; wenn kein Druck aufgebaut werden kann oder die Pumpe Luft ansaugt, wird die Pumpe automatisch abgeschaltet, um zu verhindern, dass Luft in den Bremsflüssigkeitsbehälter des Fahrzeugs gelangt.

Jede andere Verwendung gilt als uber den vorgesehenen Zweck-der Ausrustung hinausgehend und ist untersagt.

Produkt-funktionen

- Die einstellbare pulsierende Ölwechsel-Funktion kann die Leitungen effektiv reinigen und einen gründlicheren Flüssigkeitsaustausch gewährleisten.
- Die leistungsstarke Rückgewinnungsfunktion ermöglicht eine gleichzeitige und schnelle Rückgewinnung der Bremsflüssigkeit.
- Das unabhängige Design der Leitungen für neues und gebrauchtes Öl verhindert eine Kreuzkontamination zwischen neuen und alten Flüssigkeiten.
- Korrosionsbeständige Ölschläuche sind optisch ansprechend, langlebig und leicht zu bewegen.

Produktei-genschaften

- Der AST603, gesteuert von einem Mikrocontroller, ermöglicht eine präzise Regulierung des Bremsflüssigkeitsdrucks und -durchflusses. Er bietet einen hohen Automatisierungsgrad, der eine Ein-Personen-Bedienung ermöglicht. Dies macht ihn bequem, zeitsparend und arbeitswirtschaftlich.

Technische Spezifika-tionen

Stromversorgung	**AC 110V/220V**
Arbeitsdruck	**0.5-2.5Bar**
Maximale Leistung	**35W**
Maximale Ausgangsdurchflussmenge	**1.6L/min**
Ausgangsdruck	**0.7-3.0bar(±0.2bar)**
Länge des Füllschlauchs	**3.5m**
Schutz bei niedrigem Ölstand	**Unterstützt**
Betriebstemperatur	**-10°C~+60°C**
Lagertemperatur	**-10°C~+65°C**

PRODUKTSTRUKTUR

Struktur-schema

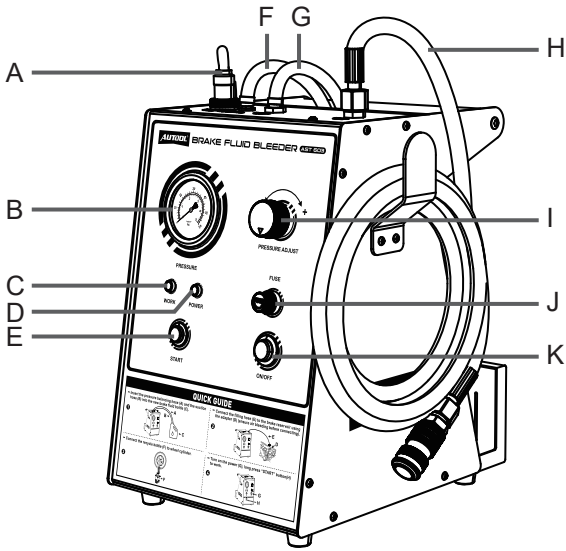

A	Stromkabel	**B**	Druckmessgerät
C	Arbeits-Anzeigeleuchte	**D**	Netzkontrollleuchte
E	Start-Taste	**F**	Druckausgleichsschlauch
G	Ansaugschlauch	**H**	Füllschlauch
I	Druckregulierungsknopf	**J**	Sicherheitseinrichtung
K	Netzschalter		

GRUNDLEGENDES BETRIEBSVERFAHREN

- Verbinden Sie zunächst den Universalanpasser mit dem Schnellanschluss des Befüllschlauchs. Der Druckregler sollte gegen den Uhrzeigersinn auf die niedrigste Druckeinstellung gedreht werden. Füllen Sie neue Bremsflüssigkeit in die neue Ölflasche. Drücken und halten Sie die Starttaste 30 Sekunden lang gedrückt, bis neue Bremsflüssigkeit aus dem Adapter zu fließen beginnt (die Leitung wurde entlüftet).
- Entfernen Sie den Adapter vom Schnellanschluss des Befüllschlauchs und verbinden Sie den Adapter mit dem Bremsflüssigkeitsbehälter des Fahrzeugs. Schließen Sie dann den Schnellanschluss des Befüllschlauchs der Ausrüstung an den Adapter an.
- Drücken und halten Sie erneut die Starttaste für 10 Sekunden, während Sie gleichzeitig den Druckregler im Uhrzeigersinn drehen (passen Sie den Druck gemäß dem Manometer entsprechend dem Fahrzeugmodell an). Lassen Sie nach 10 Sekunden die Taste los, damit die Ausrüstung normal arbeitet (der normale Betrieb tritt ein, wenn der Druckschalter erkennt, dass der Druck über 0,5 bar liegt).
- Es gibt zwei Möglichkeiten, den Betrieb zu stoppen:

  1.Schalten Sie die Stromversorgung aus.

  2.Die Ausrüstung schaltet sich automatisch ab, wenn der Flüssigkeitsstand in der neuen Ölflasche niedrig ist und der Druck unter den Schwellenwert fällt.
- Das Gerät ist werkseitig auf einen Standardarbeitsdruck von 1,5 kg/cm² eingestellt. Diese Einstellung stellt sicher, dass sich der Bremsflüssigkeitsbehälter des Fahrzeugs während des Flüssigkeitswechsels nicht verformt, wodurch die Dichtungsintegrität des sekundären Dichtungsrings erhalten bleibt. Zusätzlich kann der Druck mit dem Einstellknopf (+) erhöht oder (-) verringert werden, um das Entlüften oder den Flüssigkeitswechsel bei niedrigeren Arbeitsdrücken zu ermöglichen. Eine übermäßige Druckeinstellung kann zu Schäden am Hauptzylinder des Bremssystems führen.

BETRIEBSANLEITUNG

Layout / Arbeitsplatz

- Stellen Sie den Bremsenentlüfter auf eine flache und stabile Oberfläche. Stellen Sie während des Startvorgangs und des Betriebs sicher, dass sich der Arbeitsplatz des Fahrzeugs in der Nähe des Bremsenentlüfters befindet.
- Wenn das Fahrzeug auf einer Hebebühne angehoben ist, stellen Sie sicher, dass der Befüllschlauch ohne Stresskonzentrationen wie Verwicklungen oder Verdrehungen am Fahrzeug angeschlossen ist.

Erstbetrieb / Automatische Entlüftung

⚠ Warnung

- ▶ In allen Fällen muss das Entlüften während des Erststartvorgangs durchgeführt werden!
- ▶ Vergleichen Sie vor dem ersten Start die Netzspannung mit der Nennspannung auf dem Typenschild der Maschine, um sicherzustellen, dass die Netzspannung mit dem Typenschild übereinstimmt (das Typenschild befindet sich auf der Rückseite des Bremsenentlüfters), bevor Sie den Bremsenentlüfter starten.

- Stellen Sie den Bremsflüssigkeitsentlüfter sicher auf eine flache Oberfläche.
- Öffnen Sie den oberen Deckel der neuen Ölflasche.
- Stellen Sie die neue Ölflasche in die Halterung des Bremsflüssigkeitsentlüfters und fügen Sie neue Bremsflüssigkeit hinzu, um ein Überlaufen zu vermeiden.
- Führen Sie den Ansaugschlauch und den Druckausgleichsschlauch in den Boden des neuen Ölbehälters ein. Der Ansaugschlauch wird verwendet, um neue Bremsflüssigkeit aufzunehmen. Die durch Überdruck ausgeflossene neue Bremsflüssigkeit wird durch den Druckausgleichsschlauch zurück in den neuen Ölbehälter geleitet.
- Um den Bremsflüssigkeitsentlüfter zu entlüften, installieren Sie den Adapter zunächst nicht am Fahrzeug. Schließen Sie ihn stattdessen nur an den Befüllschlauch an und befestigen Sie ihn an einem gebrauchten Ölbehälter.

- Schließen Sie den Bremsflüssigkeitsentlüfter an die Stromversorgung an und schalten Sie den Stromschalter ein. Drücken und halten Sie die „Start“-Taste, um den Pumpvorgang zu beginnen.
- Beobachten Sie den Ausgang des Adapters, der mit dem gebrauchten Ölbehälter verbunden ist, bis Bremsflüssigkeit ohne Blasen herausfließt.
- Schalten Sie den Stromschalter aus und warten Sie, bis der Druckwert langsam auf 0 bar sinkt, bevor Sie den Adapter entfernen.
- Zu diesem Zeitpunkt hat der Bremsflüssigkeitsentlüfter den Entlüftungsvorgang abgeschlossen und ist einsatzbereit.

Bremsflüssigkeit wechseln

⚠ Warnung

- ▶ Beim Wechseln der Bremsflüssigkeit müssen die Sicherheitsrichtlinien und Spezifikationen strikt eingehalten werden.
- ▶ Achten Sie vor Arbeitsbeginn auf die Anweisungen des Fahrzeugherstellers bezüglich des maximalen Fülldrucks und etwaiger spezieller Betriebsrichtlinien.
- ▶ Als allgemeine Regel gelten stets die vom Hersteller für jedes Fahrzeugmodell bereitgestellten Richtlinien und Kriterien zum Entlüften der Bremsanlage.
- ▶ Falls die Richtlinien und Kriterien des Herstellers für das Entlüften der Bremsanlage keinen spezifischen Arbeitsdruck angeben, stellen Sie den Druck mit dem Einstellknopf auf 1,6-2,0 bar ein. Für spezifische Arbeitsdrücke verwenden Sie den Einstellknopf nach Bedarf.

- Installieren Sie den passenden Adapter am Bremsflüssigkeitsbehälter des Fahrzeugs.
- Schließen Sie den Schnellanschluss des Befüllschlauchs an den installierten Adapter an.
- Schalten Sie den Bremsflüssigkeitsentlüfter ein und betätigen Sie den Stromschalter.
- Drücken und halten Sie die „Start“-Taste, bis der Druck mindestens 1,0 bar erreicht. Stellen Sie dann mit dem Einstellknopf den Arbeitsdruck auf den gewünschten Wert ein (Druckaufbau-Schritt).

⚠ Warnung

- Wenn der Druck erfolgreich aufgebaut wurde, lassen Sie die „Start“-Taste los; der Bremsflüssigkeitsentlüfter sollte weiter betrieben werden. Wenn der Druck nicht aufgebaut wird, lassen Sie die „Start“-Taste los; der Bremsflüssigkeitsentlüfter wird sofort stoppen.

WARTUNGSSERVICE

Die autool Produkte, die Sie besitzen, bestehen aus langlebigen Materialien und halten sich an den Produktionsprozess der Exzellenz. Jedes Produkt hat 35-Prozesse und 12-Qualitätskontrollen durchlaufen, bevor es die Fabrik verlässt, um sicherzustellen, dass jedes Produkt ausgezeichnete Qualität und Leistung hat. Daher lohnt es sich Ihre regelmäßige Wartung, damit Ihr Autool-Produkt lange stabil arbeitet.

Wartungs

Wartung um die Produktleistung und das Aussehen aufrechtzuerhalten, empfehlen wir Ihnen, die folgenden Produktwartungsrichtlinien sorgfältig zu lesen:

- Achten Sie darauf, das Produkt nicht mit rauen Oberflächen zu reiben oder zu reiben, insbesondere die Blechschale.
- Überprüfen Sie häufig die Teile des Produkts, die befestigt und verbunden werden müssen, und befestigen Sie sie rechtzeitig im Falle von Lockerheit, um den sicheren Betrieb des Produkts zu gewährleisten. Die äußeren und inneren Teile des Produkts, die mit verschiedenen chemischen Medien in Kontakt kommen, müssen einer Korrosionsschutzbehandlung wie Entrosten und Lackieren unterzogen werden, um die Korrosionsbeständigkeit des Produkts zu verbessern und die Lebensdauer des Produkts zu verlängern.
- Beachten Sie die Sicherheitsbetriebsverfahren, überlasten Sie das Produkt nicht, die Sicherheitsschutzeinrichtungen des Produkts sind vollständig und zuverlässig, und die unsicheren Faktoren werden rechtzeitig beseitigt. Der Kreislauf ist gründlich zu inspizieren und die alternden Drähte rechtzeitig zu ersetzen.
- Reinigen und ersetzen Sie die Ölpumpe, den Ölfilter und andere Verbrauchsmaterialien regelmäßig; Vermeiden Sie beim Einstellen des Passspiels verschiedener Teile und beim Austausch verschlissener (beschädigter) Teile den Kontakt des Produkts mit korrosiven Flüssigkeitsobjekten.
- Lagern Sie das Produkt bei Nichtgebrauch an einem trockenen Ort. Lagern Sie das Produkt nicht an einem heißen, feuchten oder unbelüfteten Ort.

GARANTIE

Die AUTOOL-Maschine hat Anspruch auf eine 3-jährige Garantie ab dem Tag des Eingangs beim Kunden. Das darin enthaltene Zubehör hat eine einjährige Gewährleistungsfrist ab dem Tag des Eingangs beim Kunden.

Garantie-methode

- Reparieren oder ersetzen Sie das Produkt kostenlos entsprechend den spezifischen Fehlerbedingungen.
- Wir garantieren, dass alle ersetzten Teile, Zubehör oder Produkte brandneu sind.
- Wenn das Produkt innerhalb von 90 Tagen ausfällt, nachdem der Kunde das Produkt erhalten hat, stellen wir Video und Bilder zur Verfügung. Wenn das Produkt länger als 90-Tage erhalten wird, trägt der Kunde die entsprechenden Kosten, und wir stellen dem Kunden Ersatzteile zum kostenlosen Austausch zur Verfügung.

Die folgenden Bedingungen sind nicht von der kostenlosen Garantie abgedeckt

- Kauf von AUTOOL-Produkten über informelle Kanäle.
- Schäden, die durch Verwendung und Wartung verursacht werden, die nicht den Anforderungen des Produkthandbuchs entsprechen.

Bei AUTOOL sind wir stolz auf unser exquisites Design und exzellenten Service. Gerne stellen wir Ihnen weitere Unterstützung oder Dienstleistungen zur Verfügung.

Haftung-sauss-chluss

Alle in dieser Bedienungsanleitung enthaltenen Informationen, Abbildungen und technischen Daten beruhen auf den zum Zeitpunkt der Veröffentlichung verfügbaren neuesten Informationen. Der Hersteller behält sich das Recht vor, diese Bedienungsanleitung und das Gerät selbst ohne vorherige Ankündigung zu ändern.

RÜCKGABE-UND UMTAUSCHSERVICE

Rückkehr

- Wenn Sie mit den von der autorisierten Online-Shopping-Plattform und den autorisierten Offline-Händlern gekauften AUTOOL-Produkten nicht zufrieden sind, können Sie die Produkte innerhalb von sieben Tagen nach Erhalt gemäß den globalen AUTOOL - Verkaufsbedingungen zurücksenden. Oder tauschen Sie andere gleichwertige Produkte innerhalb von 30 Tagen ab dem Datum der Produktlieferung um.
- Die zurückgegebenen und umgetauschten Produkte müssen sich in einem vollständig marktfähigen Zustand befinden und den entsprechenden Verkaufsaufträgen, allen relevanten Zubehörteilen und Papierrechnungen (falls vorhanden) beigefügt werden.
- AUTOOL prüft die zurückgegebenen Waren, um sicherzustellen, dass sie in gutem Zustand sind und die Bedingungen erfüllen. Einzelheiten zu den Bedingungen entnehmen Sie bitte den globalen Verkaufsbedingungen von AUTOOL. Alle Artikel, die die Inspektion nicht bestehen, werden an Sie zurückgeschickt und Sie erhalten keine Rückerstattung.
- Sie können Produkte über das Kundendienstzentrum oder autorisierte AUTOOL-Händler austauschen. Das Prinzip der Rückgabe und des Umtauschs besteht darin, Waren zurückzugeben und auszutauschen, wo sie gekauft wurden. Sollten Sie Schwierigkeiten oder Hindernisse bei der Rücksendung oder dem Umtausch von Waren haben, wenden Sie sich bitte an das AUTOOL- Kundendienstzentrum. Bei Rücksendung oder Umtausch von Waren über das Kundendienstzentrum empfehlen wir Ihnen, dies auf folgende Weise zu tun.

Aufruf für Chinagebiet	400-032-0988
Aufruf für Überseegebiete	+86 0755 23304822
E-mail	aftersale@autooltech.com
Facebook	https://www.facebook.com/autool.vip
YouTube	https://www.youtube.com/c/autooltech

EU-KONFORMITÄTSERKLÄRUNG

Wir als Hersteller erklären, dass das bezeichnete Produkt:

Bremsflüssigkeitswechselmaschine (AST603)

Entspricht den Anforderungen der:

EMV-Richtlinie 2014/30/EU

RoHS-Richtlinie 2011/65/EU + 2015/863 + 2017/2102

Angewandte Normen:

EN IEC 55014-1:2021, EN IEC 61000-3-2:2019+A1:2021, EN 61000-3-3:2013+A2:2021, EN IEC 55014-2:2021

IEC 62321-3-1:2013, IEC 62321-7-1:2015, IEC 62321-4:2013+A1:2017, IEC 62321-7-2:2017, IEC 62321-5:2013, IEC 62321-6:2015, IEC 62321-8:2017

Zertifikatsnummer: HS202409277704E, HS202409277706E

Prüfbericht-Nr.: HS202409277704-1ER, HS202409277706-1ER

Manufacturer	Shenzhen AUTOOL Technology Co, Ltd.
	Floor 2, Workshop 2, Hezhou Anle Industrial Park, Hezhou Community, Hangcheng Street, Bao'an District, Shenzhen **Email:** aftersale@autooltech.com
EC REP	Company: XDH Tech
	Address: 37 passage du Ponceau Bureau 270, Paris, France Email: xdh.tech@outlook.com Contact Person: MUHAMMAD HAFEEZ ARSHAD
UK REP	Company: GSG CONSULTING GROUP LIMITED
	Address: Montague houses unit 3 Matthew street, Manchester Email: GSG--GROUP@outlook.com

TABLE DES MATIÈRES

Informations sur les droits d'auteur 35
Droits d'auteur 35
Marque déposée 35
Précautions 36
Avertissement 36
Utiliser comme indiqué 37
Mauvaise application prévisible 37
Introduction du produit 37
Principes fonctionnels 37
Fonctions du produit 37
Caractéristiques du produit 38
Spécifications techniques 38
Structure du produit 39
Schéma structurel 39
Procédure de fonctionnement de base 40
Instructions d'utilisation 41
Disposition / Poste de travail 41
Démarrage initial / Purge automatique 41
Remplacement du liquide de frein 42
Service de maintenance 44
Maintenance 44
Garantie 45
Mise en œuvre de garantie 45
Clause de non-responsabilité 45
Service de retour et d'échange 46
Retour et d'échange 46

INFORMATIONS SUR LES DROITS D'AUTEUR

Droits d'auteur

- Tous droits réservés par AUTOOL TECH. CO., LTD. Aucune partie de cette publication ne peut être reproduite, stockée dans un système de récupération ou transmise sous quelque forme ou par quelque moyen que ce soit, électronique, mécanique, photocopies, enregistrement ou autre, sans l'autorisation écrite préalable d'AUTOOL. Les informations contenues ici sont conçues uniquement pour l'utilisation de cette unité. AUTOOL n'est pas responsable de l'utilisation de ces informations appliquées à d'autres unités.
- Ni AUTOOL ni ses filiales ne seront responsables envers l'acheteur de cette unité ou des tiers pour les dommages, pertes, coûts ou dépenses encourus par l'acheteur ou les tiers à la suite de : accident, mauvaise utilisation ou abus de cette unité, ou modifications non autorisées, réparations ou altérations de cette unité, ou défaut de se conformer strictement aux instructions d'utilisation et d'entretien d'AUTOOL.
- AUTOOL ne sera pas responsable des dommages ou problèmes découlant de l'utilisation d'options ou de produits consommables autres que ceux désignés comme produits d'origine AUTOOL ou produits approuvés par AUTOOL.
- Les autres noms de produits utilisés ici ne sont qu'à des fins d'identification et peuvent être des marques de commerce de leurs propriétaires respectifs. AUTOOL renonce à tous les droits sur ces marques.

Marque déposée

Les manuels sont soit des marques de commerce, des marques déposées, des marques de service, des noms de domaine, des logos, des noms de société ou appartiennent autrement à AUTOOL ou à ses filiales. Dans les pays où l'une des marques de commerce, marques de service, noms de domaine, logos et noms de société d'AUTOOL ne sont pas enregistrés, AUTOOL revendique d'autres droits associés aux marques de commerce non enregistrées, marques de service, noms de domaine, logos et noms de société. D'autres produits ou noms de société mentionnés dans ce manuel peuvent être des marques de commerce de leurs propriétaires respectifs. Vous ne pouvez pas utiliser de marque de commerce, de marque de service, de nom de domaine, de logo ou de nom de société d'AUTOOL ou d'un tiers sans permission du propriétaire de la marque, de la marque de service, du nom de domaine, du logo ou du nom de société applicable. Vous pouvez contacter AUTOOL en visitant AUTOOL sur https://www.autooltech.com, ou en écrivant à aftersale@autooltech.com, pour demander une autorisation écrite d'utiliser des matériaux sur ce manuel à des fins ou pour toutes les autres questions relatives à ce manuel.

PRÉCAUTIONS

Avertissement

⚠ Avant d'utiliser le purgeur de liquide de frein, veuillez prêter attention aux éléments suivants:

- Une utilisation incorrecte peut entraîner des risques pour la santé ou des dommages matériels!
- Le liquide de frein est toxique et peut provoquer des dommages graves à la santé!
- Évitez tout contact avec le liquide de frein.
- Portez des lunettes de sécurité pour minimiser le risque de blessure due aux éclaboussures de liquides.
- Portez des gants de protection appropriés pour minimiser le risque de dommages cutanés.
- En cas de contact cutané avec le liquide de frein, lavez immédiatement avec de l'eau.
- Retirez les vêtements contaminés.
- Ne transportez pas de chiffons ou d'autres objets imbibés de liquide de frein dans vos vêtements.
- Débranchez la prise d'alimentation avant d'effectuer tout travail sur le purgeur de liquide de frein.
- Ne branchez la prise d'alimentation dans la prise murale que lorsque le purgeur de liquide de frein est déconnecté de l'alimentation.
- Ne modifiez pas la structure du purgeur de liquide de frein.
- Inspectez soigneusement le purgeur de liquide de frein avant chaque utilisation. Si des anomalies sont constatées, ne continuez pas à utiliser la machine.
- Veuillez le faire réparer par un professionnel ; n'essayez pas d'ouvrir la machine vous-même.
- Ne mouillez pas le purgeur de liquide de frein et ne faites pas fonctionner la machine dans un environnement humide.

Utiliser comme indiqué

Le purgeur de liquide de frein est uniquement destiné à remplir et à vidanger le liquide de frein dans les systèmes de freinage et d'embrayage automobiles. Toute autre utilisation ou utilisation en dehors du champ spécifié est considérée comme incorrecte et doit être interdite.

Mauvaise application prévisible

- L'utilisation du purgeur de liquide de frein avec des fluides autres que le liquide de frein peut endommager la machine et doit être interdite.
- Le fabricant n'est pas responsable des dommages résultant d'une utilisation incorrecte. Les risques encourus sont entièrement à la charge de l'opérateur ou du transporteur.

INTRODUCTION DU PRODUIT

Principes fonctionnels

Le liquide de frein est pompé depuis le conteneur de liquide neuf et est continuellement acheminé vers le réservoir de liquide de frein du véhicule à la pression spécifiée. Ensuite, selon la séquence prescrite par le fabricant du véhicule, le liquide de frein usagé est évacué de chaque étrier de frein jusqu'à ce que du nouveau liquide de frein s'écoule. Par rapport au purgeur de liquide de frein traditionnel sous pression, ce purgeur de liquide de frein automobile prévient efficacement la formation de bulles d'air pendant le processus de remplissage et optimise ou élimine le besoin de procédures de purge manuelle. Son dispositif de surveillance de pression intégré détecte la formation de pression ; si la pression ne peut pas être générée ou si la pompe aspire de l'air, la pompe s'arrête automatiquement pour empêcher l'air de pénétrer dans le réservoir de liquide de frein du véhicule.

Fonctions du produit

- Le changement d'huile pulsé réglable peut nettoyer efficacement les canalisations et garantir un remplacement de fluide plus complet.
- La fonction de récupération puissante permet une récupération simultanée et rapide du liquide de frein.

- Le design indépendant des canalisations de liquide neuf et usagé empêche toute contamination croisée entre les fluides neufs et anciens.
- Les tuyaux à huile résistants à la corrosion sont esthétiquement agréables, durables et faciles à déplacer.

Caractéristiques du produit

- Contrôlé par un microcontrôleur, l'AST603 permet une régulation précise de la pression et du débit de liquide de frein. Il possède un haut degré d'automatisation, permettant une utilisation par une seule personne. Cela le rend pratique, économique en temps et efficace en main-d'œuvre.

Spécifications techniques

Alimentation électrique	**AC 110V/220V**
Pression de travail	**0.5-2.5Bar**
Puissance maximale	**35W**
Débit de sortie maximal	**1.6L/min**
Pression de sortie	**0.7-3.0bar(±0.2bar)**
Longueur du tuyau de remplissage	**3.5m**
Protection contre le bas niveau d'huile	**Pris en charge**
Température de fonctionnement	**-10°C~+60°C**
Température de stockage	**-10°C~+65°C**

STRUCTURE DU PRODUIT

Schéma structurel

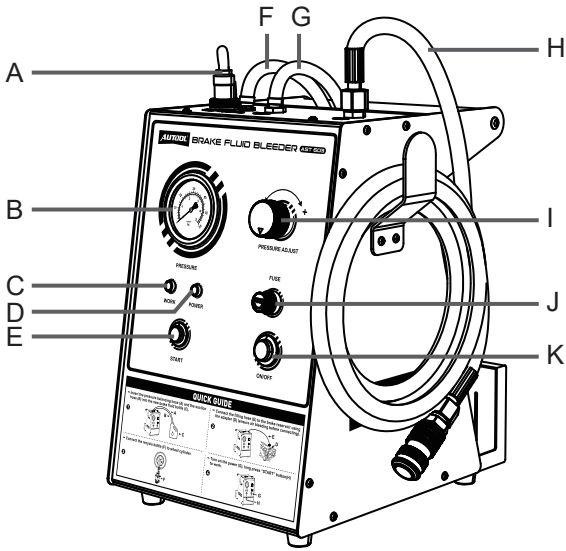

A	Câble d'alimentation	**B**	Manomètre
C	Voyant lumineux de fonctionnement	**D**	Voyant lumineux d'alimentation
E	Bouton de démarrage	**F**	Tuyau d'équilibrage de pression
G	Tuyau d'aspiration	**H**	Tuyau de remplissage
I	Bouton de régulation de la pression	**J**	Dispositif de sécurité
K	Interrupteur d'alimentation		

PROCÉDURE DE FONCTIONNEMENT DE BASE

- Tout d'abord, connectez l'adaptateur universel à l'embout de raccord rapide du tuyau de remplissage. Le bouton de réglage de pression doit être tourné dans le sens antihoraire jusqu'à la pression minimale. Ajoutez du nouveau liquide de frein dans le flacon de liquide neuf. Appuyez et maintenez le bouton de démarrage pendant 30 secondes jusqu'à ce que du nouveau liquide de frein commence à s'écouler de l'adaptateur (le circuit a été purgé).
- Retirez l'adaptateur de l'embout de raccord rapide du tuyau de remplissage et connectez l'adaptateur au réservoir de liquide de frein du véhicule. Ensuite, connectez l'embout de raccord rapide du tuyau de remplissage de l'équipement à l'adaptateur.
- Appuyez et maintenez à nouveau le bouton de démarrage pendant 10 secondes tout en tournant simultanément le bouton de réglage de pression dans le sens horaire (ajustez la pression selon le manomètre en fonction du modèle de véhicule). Après 10 secondes, relâchez le bouton pour permettre à l'équipement de fonctionner normalement (le fonctionnement normal se produit lorsque l'interrupteur de pression détecte que la pression est supérieure à 0,5 bar).
- Il existe deux façons d'arrêter le fonctionnement:
  1. Éteindre l'alimentation.
  2. L'équipement s'éteindra automatiquement lorsque le niveau de liquide dans le flacon de liquide neuf est bas et que la pression tombe en dessous du seuil.
- L'appareil est réglé en usine sur une pression de fonctionnement par défaut de 1,5 kg/cm². Ce réglage garantit que le réservoir de liquide de frein du véhicule ne se déforme pas lors du remplacement du fluide, maintenant ainsi l'intégrité de l'étanchéité de l'anneau d'étanchéité secondaire. De plus, la pression peut être augmentée (+) ou diminuée (-) à l'aide du bouton de réglage, permettant ainsi de purger ou de remplacer le fluide à des pressions de fonctionnement plus faibles. Un réglage excessif de la pression peut endommager le maître-cylindre du système de frein.

INSTRUCTIONS D'UTILISATION

Disposition / Poste de travail

- Placez le purgeur de liquide de frein sur une surface plane et stable. Lors du démarrage et du fonctionnement, assurez-vous que l'espace de travail du véhicule est situé près du purgeur de liquide de frein.
- Lorsque le véhicule est soulevé sur un élévateur, assurez-vous que le tuyau de remplissage est connecté au véhicule sans concentrations de contraintes, telles que des enchevêtrements ou des torsions.

Démarrage initial / Purge automatique

⚠ Avertissement

- ▶ Dans tous les cas, la purge doit être effectuée lors du premier démarrage !
- ▶ Avant le premier démarrage, comparez la tension d'alimentation avec la tension nominale indiquée sur la plaque signalétique de la machine pour vous assurer que la tension d'alimentation correspond à celle de la plaque signalétique (la plaque signalétique est située à l'arrière du purgeur de liquide de frein) avant de démarrer le purgeur de liquide de frein.

- Placez le purgeur de liquide de frein de manière sécurisée sur une surface plane.
- Ouvrez le couvercle supérieur du flacon de liquide neuf.
- Placez le flacon de liquide neuf dans le support du purgeur de liquide de frein, en ajoutant du nouveau liquide de frein pour éviter les déversements.
- Insérez le tuyau d'aspiration et le tuyau de compensation de pression au fond du conteneur de liquide neuf. Le tuyau d'aspiration est utilisé pour aspirer le nouveau liquide de frein. Le nouveau liquide de frein qui a été exporté par excès de pression retournera dans le conteneur de liquide neuf par le biais du tuyau de compensation de pression.
- Pour purger le purgeur de liquide de frein, ne montez pas d'abord l'adaptateur sur le véhicule. Connectez-le uniquement au tuyau de remplissage et fixez-le à un conteneur de liquide usé.
- Connectez le purgeur de liquide de frein à l'alimentation

électrique et allumez l'interrupteur d'alimentation. Appuyez et maintenez le bouton "Démarrer" pour commencer le fonctionnement de la pompe.

- Observez la sortie de l'adaptateur connecté au flacon de liquide usé jusqu'à ce que le liquide de frein s'écoule sans bulles.
- Éteignez l'interrupteur d'alimentation et attendez que la valeur de pression descende lentement à 0 bar avant de retirer l'adaptateur.
- À ce stade, le purgeur de liquide de frein a terminé le processus de purge et est prêt à être utilisé.

Remplacement du liquide de frein

⚠ Avertissement

- ▶ Le changement de liquide de frein doit strictement respecter les directives de sécurité et les spécifications fournies.
- ▶ Avant de commencer le travail, portez attention aux instructions du fabricant du véhicule concernant la pression de remplissage maximale et les directives opérationnelles particulières.
- ▶ En règle générale, les directives et critères pour purger l'équipement de frein fournis par le fabricant pour chaque modèle de véhicule sont toujours applicables.
- ▶ Si les directives et critères du fabricant pour purger l'équipement de frein ne spécifient pas de pression de travail particulière, réglez la pression à l'aide du bouton de réglage entre 1,6 et 2,0 bars. Pour des pressions de travail spécifiques, utilisez le bouton de réglage selon les besoins.

- Installez l'adaptateur approprié sur le réservoir de liquide de frein du véhicule.
- Connectez l'interface à raccord rapide du tuyau de remplissage à l'adaptateur installé.
- Allumez le purgeur de liquide de frein et mettez l'alimentation sous tension.
- Appuyez et maintenez le bouton "Démarrer" jusqu'à ce que la pression atteigne au moins 1,0 bar. À ce stade, utilisez le bouton de réglage pour définir la pression de travail à la valeur souhaitée (Étape de montée en pression).

⚠ Avertissement

- Si la pression est établie avec succès, relâchez le bouton "Démarrer"; le purgeur de liquide de frein devrait continuer à fonctionner. Si la pression n'est pas établie, relâchez le bouton "Démarrer"; le purgeur de liquide de frein s'arrêtera immédiatement.

Service de maintenance

Les produits AUTOOL que vous possédez sont fabriqués à partir de matériaux durables. Chaque produit quitte l'usine après 35 processus de la production et 12 inspections de qualité, afin de garantir que chaque produit a une excellente qualité et une performance perfectionnée. Votre détecteur AUTOOL vaut donc la peine d'une maintenance régulière, dans le but qu'il fonctionne de manière stable et durablement.

Maintenance

Pour assurer les meilleures performances du produit, nous vous recommandons de lire attentivement les consignes d'entretien suivantes :

- Attention à ne pas frotter le produit contre des surfaces rugueuses, notamment la tôle du boîtier. Ne pas courber le produit.
- Vérifiez régulièrement les pièces qui doivent être fixées et connectées. Si elles sont desserrées ou déconnectées, elles doivent être fixées à temps pour assurer le bon fonctionnement. Les parties externes et internes de l'appareil qui sont en contact avec les produits chimiques doivent être fréquemment soumises à un traitement anti-corrosion tel que l'élimination de la rouille et la peinture pour améliorer la capacité anti-corrosion de l'appareil et prolonger sa durée de vie.
- Veuillez respecter les consignes de sécurité, ne pas surcharger le produit, vous assurer que les dispositifs de sécurité du produit restent complets et fiables pour que les facteurs dangereux peuvent être éliminés à temps. Vérifier attentivement la partie du circuit électrique et remplacer les fils électriques à temps.
- Nettoyez et remplacez régulièrement les pièces consommables telles que la pompe à huile et le filtre à huile ; lors du réglage, du nettoyage et du remplacement des pièces usées (endommagées), évitez tout contact de l'appareil avec des éléments liquides corrosifs.
- Lorsqu'il n'est pas utilisé, stocker l'appareil dans un endroit sec. Ne le stockez pas dans des endroits chauds, humides ou non ventilés.

Garantie

Votre appareil AUTOOL a une période de garantie de 3 ans à compter de la date de réception. Les accessoires qu'il contient ont d'une période de garantie de 1 an à compter de la date de réception par le client.

Mise en œuvre de garantie

- Réparez ou remplacez gratuitement le produit en fonction de la situation de panne spécifique.
- Nous garantissons que toutes les pièces, accessoires ou produits remplacés sont neufs.
- Si le produit tombe en panne dans les 90 jours suivant la réception du produit par le client et vous fournissez une vidéo et des images montrant la situation, nous prendrons en charge les frais du transport et fournirons les accessoires correspondants pour que le client pourra les remplacer gratuitement. Après avoir reçu le produit pendant plus de 90 jours, le client paye le coût correspondant des frais de transport et nous fournissons des accessoires gratuits.

Les cas suivants ne sont pas couverts par la garantie gratuite

- Achat des produits AUTOOL par des voies non officielles.
- Dommages causés par une utilisation et/ou un entretien qui ne conforment pas aux exigences du mode d’emploi du produit.

Chez AUTOOL, nous sommes fiers d'un superbe design et d'un excellent service. Nous serons heureux de vous fournir une assistance ou des services supplémentaires.

Clause de non-responsabilité

Toutes les informations, illustrations et spécifications contenues dans ce manuel sont basées sur les dernières informations disponibles au moment de la publication. Le fabricant se réserve le droit de modifier ce manuel et la machine elle-même sans préavis.

Service de retour et d'échange

Retour et d'échange

- Si vous n'êtes pas satisfait des produits AUTOOL achetés auprès de la plate-forme d'achat en ligne autorisée et des revendeurs agréés hors ligne, conformément aux « Conditions générales de vente AUTOOL », vous pouvez retourner le produit dans les sept jours à compter de la date de réception ; Échange possible pour les autres produits de valeur équivalente dans un délai de 30 jours à compter de la date de livraison.
- Les produits retournés et échangés doivent être dans un état entièrement vendable, avec les reçus de vente pertinents, tous les accessoires pertinents et les factures papier (le cas échéant).
- AUTOOL inspectera les produits retournés pour s'assurer qu'ils sont en bon état et correspondent aux conditions de retour. S'il vous plait, référez-vous aux « Conditions générales de vente AUTOOL » pour plus de détails sur les conditions applicables. Tout article qui échoue à l'inspection vous sera retourné et vous ne recevrez pas de remboursement pour l'article dans ce cas.
- Vous pouvez échanger des produits via le centre de service client ou les revendeurs agréés de AUTOOL ; le principe est de retourner et d'échanger les produits là où ils ont été achetés. Si vous rencontrez des difficultés ou des obstacles pour retourner ou échanger, veuillez contacter le centre de service client AUTOOL. Lors du retour ou de l'échange de marchandises par l'intermédiaire du centre de service client, nous vous recommandons de le faire par les moyens suivants.

Numéro d'appel si vous êtes en Chine	400-032-0988
Numéro d'appel si vous hors de la Chine	+86 0755 23304822
E-mail	aftersale@autooltech.com
Facebook	https://www.facebook.com/autool.vip
YouTube	https://www.youtube.com/c/autooltech

- Une fois votre retour est confirmé, vous recevrez un message et un e-mail de confirmation.

TABLA DE CONTENIDO

Derecho de autor 48
Derecho de Autor 48
Marca Comercial 48
Precaución 49
Advertencias 49
Usar según las indicaciones 50
Uso indebido predecible 50
Introducción del producto 50
Principios funcionales 50
Funciones del producto 50
Características del producto 51
Especificaciones técnicas 51
Estructura del producto 52
Diagrama estructural 52
Procedimiento operativo básico 53
Instrucciones de operación 54
Diseño / Estación de trabajo 54
Puesta en marcha inicial / Purgado automático 54
Reemplazo del líquido de frenos 55
Servicio de mantenimiento 57
Mantenimiento 57
Garantía 58
Método de garantía 58
Descargo de responsabilidad 58
Servicio de devolución y cambio 59
Devolución y Cambio 59

DERECHO DE AUTOR

Derecho de Autor

- Todos los derechos reservados por AUTOOL TECH. CO., LTD. (en adelante, “AUTOOL”), ninguna parte de esta publicación puede ser reproducida, guardada en cualquier forma (electrónica, mecánica, fotocopiada, grabada u otra forma) por ninguna parte o empresa sin el permiso previo por escrito de AUTOOL. El contenido en este documento está diseñado solo para el uso de esta unidad. AUTOOL no es responsable de ningún uso de esta información aplicada a otras unidades.
- Ni AUTOOL ni sus sucursales serán responsables ante el comprador de esta unidad o terceros por daños, pérdidas, costos o gastos incurridos por el comprador o terceros como resultado de: accidente, mal uso o abuso de esta unidad, o modificaciones no autorizadas, reparaciones o alteraciones de esta unidad, o incumplimiento estricto de las instrucciones de operación y mantenimiento de AUTOOL.
- AUTOOL no será responsable de ningún daño o problema que surja del uso de cualquier accesorio o cualquier producto consumible que no sean los productos originales o aprobados por AUTOOL.
- Otros nombres de productos utilizados en este documento son solo para identificar el uso de la unidad y sus derechos de autores de marcas comerciales permanecen a sus respectivos propietarios. AUTOOL renuncia a todos y cada uno de los derechos de autor sobre esas marcas.

Marca Comercial

Manual son marcas comerciales, marcas registradas, marcas de servicio, nombres de dominio, logotipos, nombres de empresas o son de otra manera la propiedad de AUTOOL o sus sucursales. En los países donde cualquiera de las marcas comerciales, marcas de servicio, nombres de dominio, logotipos y nombres de empresas de AUTOOL no están registrados, AUTOOL reclama otros derechos asociados a las marcas comerciales no registradas, marcas de servicio, nombres de dominio, logotipos y nombres de empresas. Otros productos o nombres de empresas a los que se hace referencia en este manual pueden ser marcas comerciales de sus respectivos propietarios. Usted no puede utilizar ninguna marca comercial, marca de servicio, nombre de dominio, logotipo o nombre de la empresa de AUTOOL o de terceros sin el permiso del propietario de la marca comercial aplicable, marca de servicio, nombre de dominio, logotipo o nombre de la empresa. Usted puede ponerse en contacto con AUTOOL consultando el sitio web https://www.au- tooltech.com, o escribiendo a aftersale@autooltech.com, para solicitar el permiso por escrito para utilizar los materiales en este manual para fines o para todas las demás cuestiones relacionadas con este manual.

PRECAUCIÓN

Advertencias

⚠ Antes de usar el purgador de líquido de frenos, preste atención a lo siguiente:

- ¡El uso inadecuado puede llevar a riesgos para la salud o daños a la propiedad!
- ¡El líquido de frenos es tóxico y puede causar daños severos a la salud!
- Evite el contacto con el líquido de frenos.
- Use gafas de seguridad para minimizar el riesgo de lesiones por salpicaduras de líquidos.
- Use guantes de protección apropiados para minimizar el riesgo de daños en la piel.
- En caso de contacto con la piel con líquido de frenos, lave inmediatamente con agua.
- Quite la ropa contaminada.
- No lleve paños u otros artículos empapados con líquido de frenos en su ropa.
- Desconecte el enchufe de alimentación antes de realizar cualquier trabajo en el purgador de líquido de frenos.
- Solo enchufe el enchufe de alimentación en la toma cuando el purgador de líquido de frenos esté desconectado de la corriente.
- No realice cambios estructurales en el purgador de líquido de frenos.
- Inspeccione cuidadosamente el purgador de líquido de frenos antes de cada uso. Si se encuentran anormalidades, no continúe usando la máquina.
- Por favor, hágalo reparar por un profesional; no intente abrir la máquina usted mismo.
- No moje el purgador de líquido de frenos y no opere la máquina en un entorno húmedo.

Usar según las indicaciones

El purgador de líquido de frenos está destinado únicamente para llenar y drenar líquido de frenos en sistemas de frenos y embragues automotrices. Cualquier otro uso o uso más allá del alcance especificado se considera inadecuado y debe ser prohibido.

Uso indebido predecible

- Operar el purgador de líquido de frenos con líquidos distintos al líquido de frenos puede dañar la máquina y debe ser prohibido.
- El fabricante no se hace responsable de ningún daño resultante de un uso inadecuado. Los riesgos incurridos son únicamente asumidos por el operador o transportista.

INTRODUCCIÓN DEL PRODUCTO

Principios funcionales

El líquido de frenos es bombeado desde el contenedor de líquido nuevo y se entrega continuamente al depósito de líquido de frenos del vehículo a la presión especificada. Luego, de acuerdo con la secuencia prescrita por el fabricante del vehículo, el líquido de frenos usado se drena de cada pinza de freno de la rueda hasta que fluya líquido de frenos nuevo. En comparación con el purgador de líquido de frenos tradicional a presión, este purgador de líquido de frenos automotriz previene eficazmente la formación de burbujas de aire durante el proceso de llenado y optimiza o elimina la necesidad de procedimientos manuales de purgado. Su dispositivo de monitoreo de presión incorporado detecta la formación de presión; si no se puede generar presión o si la bomba aspira aire, la bomba se apagará automáticamente para evitar que el aire ingrese al depósito de líquido de frenos del vehículo.

Funciones del producto

- El cambio de aceite pulsante ajustable puede limpiar eficazmente las tuberías y asegurar un reemplazo de fluido más completo.
- La potente función de recuperación permite la recuperación simultánea y rápida del líquido de frenos.

- El diseño independiente de las tuberías de aceite nuevo y usado previene la contaminación cruzada entre los fluidos nuevos y viejos.
- Las mangueras de aceite resistentes a la corrosión son estéticamente agradables, duraderas y fáciles de mover.

Características del producto

- Controlado por un microcontrolador, el AST603 permite una regulación precisa de la presión y el flujo del líquido de frenos. Tiene un alto grado de automatización, lo que permite la operación de una sola persona. Esto lo hace conveniente, ahorrador de tiempo y eficiente en mano de obra.

Especificaciones técnicas

Suministro de energía	**AC 110V/220V**
Presión de trabajo	**0.5-2.5Bar**
Potencia máxima	**35W**
Tasa de flujo de salida máxima	**1.6L/min**
Presión de salida	**0.7-3.0bar(±0.2bar)**
Longitud de la manguera de llenado	**3.5m**
Protección de bajo nivel de aceite	**Soportado**
Temperatura de operación	**-10°C~+60°C**
Temperatura de almacenamiento	**-10°C~+65°C**

ESTRUCTURA DEL PRODUCTO

Diagrama estructural

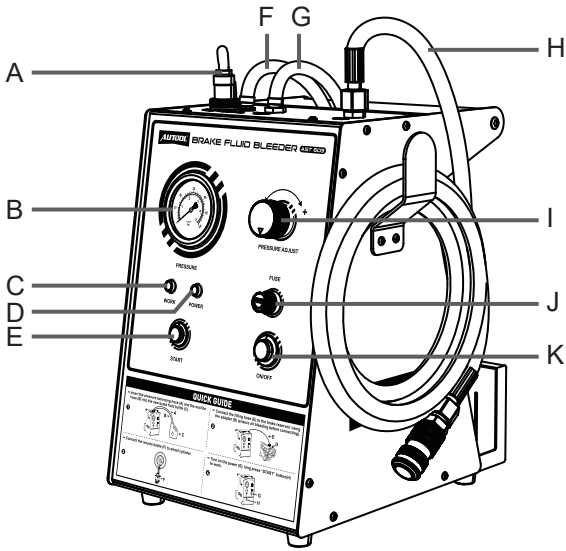

A	Cable de alimentación	**B**	Manómetro
C	Luz indicadora de trabajo	**D**	Luz indicadora de alimentación
E	Botón de inicio	**F**	Manguera de equilibrado de presión
G	Manguera de succión	**H**	Manguera de llenado
I	Perilla de regulación de presión	**J**	Dispositivo de seguridad
K	Interruptor de alimentación		

PROCEDIMIENTO OPERATIVO BÁSICO

- Primero, conecta el adaptador universal al conector rápido de la manguera de llenado. La perilla de ajuste de presión debe girarse en sentido antihorario hasta la configuración de presión más baja. Agrega líquido de frenos nuevo a la botella de aceite nueva. Presiona y mantén presionado el botón de inicio durante 30 segundos hasta que el nuevo líquido de frenos comience a fluir desde el adaptador (la tubería ha sido purgada).
- Retira el adaptador del conector rápido de la manguera de llenado y conecta el adaptador al depósito de líquido de frenos del vehículo. Luego, conecta el conector rápido de la manguera de llenado del equipo al adaptador.
- Presiona y mantén presionado el botón de inicio nuevamente durante 10 segundos mientras giras simultáneamente la perilla de ajuste de presión en sentido horario (ajusta la presión de acuerdo con el manómetro según el modelo del vehículo). Después de 10 segundos, suelta el botón para permitir que el equipo funcione normalmente (el funcionamiento normal ocurre cuando el interruptor de presión detecta que la presión está por encima de 0.5 bar).
- Hay dos formas de detener la operación:
  1. Apagar la alimentación.
  2. El equipo se apagará automáticamente cuando el nivel de fluido en la botella de aceite nuevo sea bajo y la presión caiga por debajo del umbral.
- El dispositivo está configurado de fábrica para una presión de trabajo predeterminada de 1.5 kg/cm². Esta configuración asegura que el depósito de líquido de frenos del vehículo no se deforme durante el reemplazo del fluido, manteniendo así la integridad del sello del anillo de sellado secundario. Además, la presión puede aumentarse (+) o disminuirse (-) utilizando la perilla de ajuste, lo que permite el purgado o reemplazo de fluido a presiones de trabajo más bajas. Un ajuste excesivo de la presión puede causar daños al cilindro maestro del sistema de frenos.

INSTRUCCIONES DE OPERACIÓN

Diseño / Estación de trabajo

- Coloca el purgador de líquido de frenos en una superficie plana y estable. Durante el arranque y la operación, asegúrate de que el área de trabajo del vehículo esté ubicada cerca del purgador de líquido de frenos.
- Cuando el vehículo esté elevado en un elevador, asegúrate de que la manguera de llenado esté conectada al vehículo sin concentraciones de tensión, como enredos o torsiones.

Puesta en marcha inicial / Purgado automático

⚠ Advertencia

- ¡En todos los casos, el purgado debe realizarse durante el arranque inicial!
- Antes del primer arranque, compara la tensión de la alimentación eléctrica con la tensión nominal en la placa de identificación de la máquina para asegurarte de que la tensión de alimentación coincida con la placa de identificación (la placa de identificación se encuentra en la parte posterior del purgador de líquido de frenos) antes de encender el purgador de líquido de frenos.

- Coloca el purgador de líquido de frenos de manera segura sobre una superficie plana.
- Abre la tapa superior de la botella de aceite nuevo.
- Coloca la botella de aceite nuevo en el soporte del purgador de líquido de frenos, añadiendo líquido de frenos nuevo para evitar derrames.
- Inserta la manguera de succión y la manguera de equilibrado de presión en la parte inferior del contenedor de aceite nuevo. La manguera de succión se utiliza para extraer el líquido de frenos nuevo. El líquido de frenos nuevo que se ha exportado por el exceso de presión fluirá de regreso al contenedor de aceite nuevo a través de la manguera de equilibrado de presión.
- Para purgar el purgador de líquido de frenos, no instales el adaptador en el vehículo inicialmente. En su lugar, conéctalo solo a la manguera de llenado y adjúntalo a un contenedor de aceite usado.
- Conecta el purgador de líquido de frenos a la fuente de

alimentación y enciende el interruptor de alimentación. Presiona y mantén presionado el botón de "Inicio" para comenzar la operación de la bomba.

- Observa la salida del adaptador conectado a la botella de aceite usado hasta que el líquido de frenos fluya sin burbujas.
- Apaga el interruptor de alimentación y espera hasta que el valor de presión baje lentamente a 0 bar antes de retirar el adaptador.
- En este punto, el purgador de líquido de frenos ha completado el proceso de purga y está listo para su uso.

Reemplazo del líquido de frenos

⚠ Advertencia

- ▶ El cambio de líquido de frenos debe adherirse estrictamente a las pautas de seguridad y especificaciones proporcionadas.
- ▶ Antes de comenzar a trabajar, presta atención a las instrucciones del fabricante del vehículo sobre la presión máxima de llenado y cualquier directriz operativa especial.
- ▶ Como regla general, las pautas y criterios para purgar el equipo de frenos proporcionados por el fabricante para cada modelo de vehículo son siempre aplicables.
- ▶ Si las pautas y criterios del fabricante para purgar el equipo de frenos no especifican una presión de trabajo particular, ajusta la presión utilizando el botón de ajuste a 1.6-2.0 bar. Para presiones de trabajo específicas, usa el botón de ajuste según sea necesario.

- Instala el adaptador apropiado en el reservorio de líquido de frenos del vehículo.
- Conecta la interfaz de conexión rápida de la manguera de llenado al adaptador instalado.
- Enciende el purgador de líquido de frenos y activa la alimentación.
- Presiona y mantén presionado el botón de "Inicio" hasta que la presión alcance al menos 1.0 bar. En este punto, utiliza el botón de ajuste para establecer la presión de trabajo al valor deseado (Paso de Construcción de Presión).

⚠ Advertencia

- Si la presión se establece con éxito, suelta el botón de "Inicio"; el purgador de líquido de frenos debería continuar funcionando. Si no se establece la presión, suelta el botón de "Inicio"; el purgador de líquido de frenos se detendrá de inmediato.

Servicio de mantenimiento

Los productos AUTOOL que posee están hechos de materiales duraderos y se adhieren al proceso de producción de excelencia. Cada producto sale de la fábrica después de 35 procesos y 12 inspecciones de calidad, para garantizar que cada producto tenga una calidad y un rendimiento excelentes. Por lo tanto, vale la pena su mantenimiento regular, para que sus productos AUTOOL puedan funcionar de manera estable durante mucho tiempo.

Mantenimiento

Mantenimiento Para mantener el rendimiento y la apariencia del producto, le recomendamos que lea atentamente las siguientes pautas de mantenimiento del producto:

- Tenga cuidado de no rozar o rozar el producto contra superficies rugosas, especialmente la carcasa de chapa.
- Verifique periódicamente las partes del producto que deben sujetarse y conectarse. Si se encuentra suelta, debe sujetarse a tiempo para garantizar el funcionamiento seguro del producto. Las partes externas e internas del producto en contacto con diversos medios químicos deben someterse con frecuencia a un tratamiento anticorrosivo, como eliminación de óxido y pintura, para mejorar la capacidad anticorrosiva del producto y prolongar la vida útil del producto.
- Respete las reglas de operación de seguridad, no sobrecargue el producto, el dispositivo de protección de seguridad del producto es completo y confiable, y los factores inseguros pueden eliminarse a tiempo. La parte del circuito se inspecciona a fondo y los cables envejecidos deben reemplazarse a tiempo.
- Limpie y reemplace periódicamente las piezas consumibles, como la bomba de aceite y el filtro de aceite; cuando ajuste la holgura de ajuste de varias piezas y reemplace las piezas desgastadas (dañadas) para la limpieza, evite el contacto del producto con elementos líquidos corrosivos.
- Cuando no esté en uso, guarde el producto en un lugar seco. No almacene el producto en lugares calientes, húmedos o sin ventilación.

Garantía

El host AUTOOL disfruta de un período de garantía de 3 años a partir de la fecha de recepción por parte del cliente. Los accesorios que contiene tienen un periodo de garantía de 1 año a partir de la fecha de recepción por parte del cliente.

Método de garantía

- Reparar o reemplazar el producto sin cargo de acuerdo con la situación de falla específica.
- Garantizamos que todas las piezas, accesorios o productos reemplazados son completamente nuevos.
- Si el producto falla dentro de los 90 días posteriores a la recepción del producto por parte del cliente, se proporcionan el video y las imágenes al mismo tiempo, y nos haremos cargo del flete y proporcionaremos los accesorios correspondientes para que el cliente los reemplace de forma gratuita. Después de recibir el producto durante más de 90 días, el cliente asume el costo correspondiente y proporcionamos accesorios gratuitos para que el cliente los reemplace.

Los siguientes casos no están cubiertos por la garantía gratuita

- Comprar productos AUTOOL a través de canales informales.
- Daños causados por el uso y mantenimiento no conforme a los requisitos del manual del producto.

En AUTOOL, nos enorgullecemos de nuestro excelente diseño y excelente servicio. Estaremos encantados de proporcionarle apoyo o servicios adicionales.

Descargo de responsabilidad

Toda la información, ilustraciones y especificaciones contenidas en este manual se basan en la información más reciente disponible en el momento de la publicación. El fabricante retoma el derecho de modificar este manual y la propia máquina sin previo aviso.

Servicio de devolución y cambio

Devolución y cambio

- Si no está satisfecho con los productos AUTOOL comprados en la plataforma de compras autorizada en línea y distribuidores autorizados fuera de línea, de acuerdo con los "Términos de ventas globales de AUTOOL", puede devolver los productos dentro de los siete días a partir de la fecha de recepción; Cambio para otros productos de valor equivalente dentro de los 30 días a partir de la fecha de entrega.
- Los productos devueltos e intercambiados deben estar en condiciones de venta completa con los recibos de venta correspondientes, todos los accesorios relevantes y las facturas en papel (si corresponde); AUTOOL inspeccionará los productos devueltos para asegurarse de que estén en buenas condiciones y cumplan con las condiciones, consulte los "Términos de venta globales de AUTOOL" para obtener detalles de las condiciones relevantes. Se le devolverá cualquier artículo que no pase la inspección y no recibirá un reembolso por el artículo.
- Puede cambiar productos a través del centro de atención al cliente o distribuidores autorizados de AUTOOL; el principio de devolución y cambio es devolver y cambiar los productos desde donde fueron comprados. Si encuentra dificultades u obstáculos para devolver o cambiar, comuníquese con el centro de atención al cliente de AUTOOL. Al realizar devoluciones o cambios a través del centro de atención al cliente, le recomendamos hacerlo de las siguientes maneras.

Área China Teléfono	400-032-0988
Área de ultramar Teléfono	+86 0755 23304822
Correo electrónico	aftersale@autooltech.com
Facebook	https://www.facebook.com/autool.vip
YouTube	https://www.youtube.com/c/autooltech

- Si se confirma su devolución, recibirá un mensaje de confirmación y un correo electrónico.

TABELLA DEI CONTENUTI

Informazioni Sul Copyright 61
Diritto d'autore 61
Marchio 61
Avvertenze 62
Avviso 62
Utilizzare come indicato 63
Uso improprio prevedibile 63
Introduzione al prodotto 63
Principi funzionali 63
Funzioni del prodotto 63
Caratteristiche del prodotto 64
Specifiche tecniche 64
Struttura del prodotto 65
Diagramma strutturale 65
Procedura operativa di base 66
Istruzioni per l'uso 67
Layout / Postazione di lavoro 67
Avvio iniziale / Spurgo automatico 67
Sostituzione del liquido dei freni 68
Servizio Di Manutenzione 70
Manutenzione 70
Garanzia 71
Accesso alla garanzia 71
Dichiarazione di esonero 71
Servizio Di Reso E Cambio 72
Reso e Cambio 72

INFORMAZIONI SUL COPYRIGHT

Diritto d'autore

- Tutti i diritti riservati da AUTOOL TECH. CO., LTD. Nessuna parte di questa pubblicazione può essere riprodotta, memorizzata in un sistema di recupero o trasmessa in qualsiasi forma o con qualsiasi mezzo, elettronico, meccanico, fotocopiato, registrato o altro, senza il previo permesso scritto di AUTOOL. Le informazioni contenute sono destinate solo all'uso di questa unità. AUTOOL non è responsabile per qualsiasi uso di queste informazioni applicate ad altre unità.
- Né AUTOOL né le sue affiliate saranno responsabili nei confronti dell'acquirente di questa unità o di terzi per danni, perdite, costi o spese sostenuti dall'acquirente o da terzi a causa di: incidenti, uso improprio o abuso di questa unità, modifiche, riparazioni o alterazioni non autorizzate di questa unità, o mancato rispetto rigoroso delle istruzioni di funzionamento e manutenzione di AUTOOL.
- AUTOOL non sarà responsabile per danni o problemi derivanti dall'uso di opzioni o prodotti consumabili diversi da quelli designati come prodotti originali AUTOOL o prodotti approvati da AUTOOL.
- Altri nomi di prodotto utilizzati in questo documento sono solo a scopo di identificazione e possono essere marchi registrati dei rispettivi proprietari. AUTOOL declina qualsiasi e tutti i diritti su tali marchi.

Marchio

I marchi presenti nel manuale possono essere marchi, marchi registrati, marchi di servizio, nomi a dominio, loghi, nomi di aziende o altrimenti di proprietà di AUTOOL o delle sue affiliate. Nei paesi in cui uno qualsiasi dei marchi, marchi di servizio, nomi a dominio, loghi e nomi di aziende di AUTOOL non è registrato, AUTOOL rivendica altri diritti associati ai marchi non registrati, marchi di servizio, nomi a dominio, loghi e nomi di aziende. Altri prodotti o nomi di aziende menzionati in questo manuale potrebbero essere marchi dei rispettivi proprietari. Non è possibile utilizzare alcun marchio, marchio di servizio, nome a dominio, logo o nome di azienda di AUTOOL o di terzi senza il permesso del proprietario del marchio, marchio di servizio, nome a dominio, logo o nome di azienda applicabile. È possibile contattare AUTOOL visitando il sito web di AUTOOL all’indirizzo https://www.autooltech.com, o scrivendo a aftersale@autooltech.com, per richiedere il permesso scritto per utilizzare i materiali di questo manuale per scopi specifici o per qualsiasi altra domanda relativa a questo manuale.

AVVERTENZE

Avviso

⚠ Prima di utilizzare lo sfiatatore per liquido freni, si prega di prestare attenzione ai seguenti punti:

- L'uso improprio può comportare rischi per la salute o danni alla proprietà!
- Il liquido dei freni è tossico e può causare gravi danni alla salute!
- Evitare il contatto con il liquido dei freni.
- Indossare occhiali protettivi per ridurre al minimo il rischio di infortuni causati da schizzi di liquidi.
- Indossare guanti protettivi appropriati per ridurre al minimo il rischio di danni alla pelle.
- In caso di contatto della pelle con il liquido dei freni, lavare immediatamente con acqua.
- Rimuovere gli indumenti contaminati.
- Non portare panni o altri oggetti imbevuti di liquido dei freni nei propri vestiti.
- Disconnettere la spina di alimentazione prima di eseguire qualsiasi lavoro sullo sfiatatore per liquido freni.
- Inserire la spina di alimentazione nella presa solo quando lo sfiatatore per liquido freni è disconnesso dall'alimentazione.
- Non apportare modifiche strutturali allo sfiatatore per liquido freni.
- Ispezionare attentamente lo sfiatatore per liquido freni prima di ogni utilizzo. Se vengono riscontrate anomalie, non continuare a utilizzare la macchina.
- Si prega di farla riparare da un professionista; non tentare di aprire la macchina da soli.
- Non bagnare lo sfiatatore per liquido freni e non operare la macchina in un ambiente umido.

Utilizzare come indicato

Lo sfiatatore per liquido freni è destinato esclusivamente al riempimento e allo svuotamento del liquido dei freni nei sistemi di frenata e frizione automobilistici. Qualsiasi altro utilizzo o utilizzo al di là dell'ambito specificato è considerato improprio e deve essere vietato.

Uso improprio prevedibile

- L'operazione dello sfiatatore per liquido freni con fluidi diversi dal liquido dei freni può danneggiare la macchina e deve essere vietata.
- Il produttore non è responsabile per eventuali danni derivanti da un uso improprio. I rischi sostenuti sono a carico esclusivo dell'operatore o del trasportatore.

INTRODUZIONE AL PRODOTTO

Principi funzionali

Il liquido dei freni viene pompato dal contenitore di liquido nuovo e continuamente fornito al serbatoio del liquido dei freni del veicolo alla pressione specificata. Successivamente, secondo la sequenza prescritta dal produttore del veicolo, il liquido dei freni usato viene drenato da ciascun cilindro freno fino a quando non inizia a fuoriuscire il liquido dei freni nuovo. Rispetto a uno sfiatatore per liquido freni tradizionale a pressione, questo sfiatatore per liquido freni automobilistico previene efficacemente la formazione di bolle d'aria durante il processo di riempimento e ottimizza o elimina la necessità di procedure di sfiato manuali. Il suo dispositivo di monitoraggio della pressione integrato rileva la formazione di pressione; se la pressione non può essere generata o se la pompa aspira aria, la pompa si spegnerà automaticamente per evitare l'ingresso di aria nel serbatoio del liquido dei freni del veicolo.

Funzioni del prodotto

- Il cambio dell'olio pulsante regolabile può pulire efficacemente i tubi e garantire una sostituzione del liquido più completa.
- La potente funzione di recupero consente un recupero simultaneo e rapido del liquido dei freni.

- Il design indipendente dei tubi per l'olio nuovo e usato previene la contaminazione incrociata tra i fluidi nuovi e vecchi.
- I tubi per olio resistenti alla corrosione sono esteticamente gradevoli, durevoli e facili da spostare.

Caratteristiche del prodotto

- Controllato da un microcontrollore, l'AST603 consente una regolazione precisa della pressione e del flusso del liquido dei freni. Ha un alto grado di automazione, che permette l'operazione da parte di una sola persona. Questo lo rende conveniente, salva-tempo ed efficiente in termini di lavoro.

Specifiche tecniche

Alimentazione	**AC 110V/220V**
Pressione di lavoro	**0.5-2.5Bar**
Potenza massima	**35W**
Portata massima di uscita	**1.6L/min**
Pressione di uscita	**0.7-3.0bar(±0.2bar)**
Lunghezza del tubo di riempimento	**3.5m**
Lunghezza del tubo di riempimento	**Supportato**
Temperatura di esercizio	**-10°C~+60°C**
Temperatura di stoccaggio	**-10°C~+65°C**

STRUTTURA DEL PRODOTTO

Struttura del prodotto

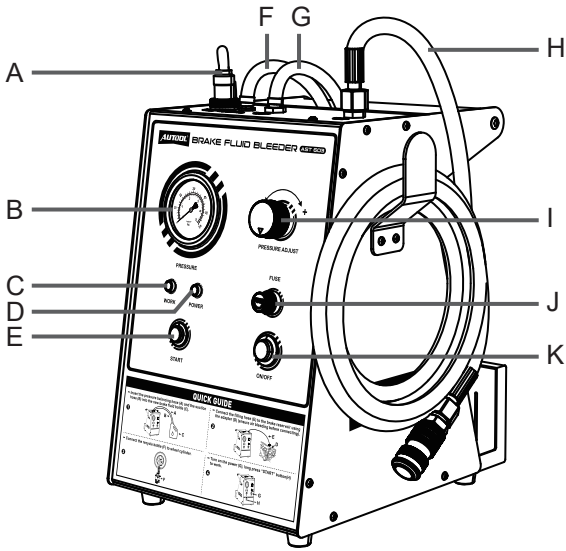

A	Cavo di alimentazione	**B**	Manometro
C	Spia di indicazione di lavoro	**D**	Spia di indicazione di alimentazione
E	Pulsante di avvio	**F**	Tubo di bilanciamento della pressione
G	Tubo di aspirazione	**H**	Tubo di riempimento
I	Manopola di regolazione della pressione	**J**	Dispositivo di sicurezza
K	Interruttore di alimentazione		

PROCEDURA OPERATIVA DI BASE

- Innanzitutto, collegare l'adattatore universale all'attacco rapido del tubo di riempimento. La manopola di regolazione della pressione deve essere ruotata in senso antiorario fino all'impostazione di pressione più bassa. Aggiungere nuovo liquido dei freni alla bottiglia di olio nuovo. Premere e tenere premuto il pulsante di avvio per 30 secondi fino a quando il nuovo liquido dei freni inizia a fluire dall'adattatore (il tubo è stato purgato).
- Rimuovere l'adattatore dall'attacco rapido del tubo di riempimento e collegare l'adattatore al serbatoio del liquido dei freni del veicolo. Quindi, collegare l'attacco rapido del tubo di riempimento dell'attrezzatura all'adattatore.
- Premere e tenere premuto il pulsante di avvio di nuovo per 10 secondi mentre si ruota simultaneamente la manopola di regolazione della pressione in senso orario (regolare la pressione in base al manometro secondo il modello del veicolo). Dopo 10 secondi, rilasciare il pulsante per consentire all'attrezzatura di funzionare normalmente (il funzionamento normale avviene quando l'interruttore di pressione rileva che la pressione è superiore a 0,5 bar).
- Ci sono due modi per fermare l'operazione:
  1. Spegnere l'alimentazione.
  2. L'attrezzatura si spegnerà automaticamente quando il livello del liquido nella bottiglia di olio nuovo è basso e la pressione scende al di sotto della soglia.
- Il dispositivo è impostato in fabbrica su una pressione di lavoro predefinita di 1,5 kg/cm². Questa impostazione assicura che il serbatoio del liquido dei freni del veicolo non si deformi durante la sostituzione del liquido, mantenendo così l'integrità della tenuta dell'anello di tenuta secondario. Inoltre, la pressione può essere aumentata (+) o diminuita (-) utilizzando la manopola di regolazione, consentendo lo sfiato o la sostituzione del liquido a pressioni di lavoro inferiori. Un'impostazione eccessiva della pressione potrebbe danneggiare il cilindro maestro del sistema frenante.

ISTRUZIONI PER L'USO

Layout / Postazione di lavoro

- Posizionare il raccoglitore del liquido dei freni su una superficie piana e stabile. Durante l'avvio e il funzionamento, assicurarsi che la postazione di lavoro del veicolo si trovi vicino al raccoglitore del liquido dei freni.
- Quando il veicolo è sollevato su un sollevatore, assicurarsi che il tubo di riempimento sia collegato al veicolo senza alcuna concentrazione di stress, come aggrovigliamenti o torsioni.

Avvio iniziale / Spurgo automatico

⚠ Avvertenza

- ▶ In tutti i casi, il processo di purga deve essere eseguito durante l'avvio iniziale!
- ▶ Prima del primo avvio, confrontare la tensione di alimentazione con la tensione nominale riportata sulla targhetta della macchina per assicurarsi che la tensione di alimentazione corrisponda a quella indicata sulla targhetta (la targhetta si trova sul retro del raccoglitore del liquido dei freni) prima di avviare il raccoglitore del liquido dei freni.

- Posizionare il raccoglitore del liquido dei freni in modo sicuro su una superficie piana.
- Aprire il coperchio superiore della bottiglia di olio nuovo.
- Inserire la bottiglia di olio nuovo nel supporto del raccoglitore del liquido dei freni, aggiungendo nuovo liquido dei freni per prevenire fuoriuscite.
- Inserire il tubo di aspirazione e il tubo di bilanciamento della pressione nella parte inferiore del contenitore dell'olio nuovo. Il tubo di aspirazione è utilizzato per prelevare il nuovo liquido dei freni. Il nuovo liquido dei freni esportato dalla pressione eccessiva fluirà nuovamente nel contenitore dell'olio nuovo attraverso il tubo di bilanciamento della pressione.
- Per purgare il raccoglitore del liquido dei freni, non installare inizialmente l'adattatore sul veicolo. Invece, collegarlo solo al tubo di riempimento e attaccarlo a un contenitore per olio usato.
- Collegare il raccoglitore del liquido dei freni all'alimentazione e accendere l'interruttore di alimentazione. Premere e tenere

premuto il pulsante 'Avvio' per iniziare l'operazione della pompa.

- Osservare l'uscita dell'adattatore collegato alla bottiglia di olio usato fino a quando il liquido dei freni non fluisce senza bolle.
- Spegnere l'interruttore di alimentazione e attendere che il valore della pressione scenda lentamente a 0 bar prima di rimuovere l'adattatore.
- A questo punto, il raccoglitore del liquido dei freni ha completato il processo di purga ed è pronto per l'uso.

Sostituzione del liquido dei freni

⚠ Avvertenza

- ▶ Il cambio del liquido dei freni deve attenersi rigorosamente alle linee guida e alle specifiche di sicurezza fornite.
- ▶ Prima di iniziare il lavoro, prestare attenzione alle istruzioni del produttore del veicolo riguardo alla pressione massima di riempimento e a eventuali linee guida operative speciali.
- ▶ Come regola generale, le linee guida e i criteri per purgare l'attrezzatura dei freni forniti dal produttore per ciascun modello di veicolo sono sempre applicabili.
- ▶ Se le linee guida e i criteri del produttore per purgare l'attrezzatura dei freni non specificano una particolare pressione di lavoro, regolare la pressione utilizzando il pulsante di regolazione a 1.6-2.0 bar. Per pressioni di lavoro specifiche, utilizzare il pulsante di regolazione secondo necessità.

- Installare l'adattatore appropriato sul serbatoio del liquido dei freni del veicolo.
- Collegare l'interfaccia rapida del tubo di riempimento all'adattatore installato.
- Accendere il raccoglitore del liquido dei freni e attivare l'alimentazione.
- Premere e tenere premuto il pulsante 'Avvio' fino a quando la pressione non raggiunge almeno 1.0 bar. A questo punto, utilizzare il pulsante di regolazione per impostare la pressione di lavoro al valore desiderato (Fase di Aumento della Pressione).

⚠ Avvertenza

- Se la pressione è stata stabilita con successo, rilasciare il pulsante 'Avvio'; il raccoglitore del liquido dei freni continuerà a funzionare. Se la pressione non è stata stabilita, rilasciare il pulsante 'Avvio'; il raccoglitore del liquido dei freni si fermerà immediatamente.

SERVIZIO DI MANUTENZIONE

I nostri prodotti sono realizzati con materiali duraturi e resistenti, e insistiamo su un processo di produzione perfetto. Ogni prodotto lascia lo stabilimento dopo 35 procedure e 12 controlli e ispezioni, il che garantisce che ogni prodotto abbia qualità e prestazioni eccellenti.

Manutenzione Per mantenere le prestazioni e l'aspetto del prodotto, si consiglia di leggere attentamente le seguenti linee guida per la cura del prodotto:

- Fare attenzione a non strofinare il prodotto contro superfici ruvide o a usurare il prodotto, specialmente il guscio in lamiera.
- Controllare regolarmente le parti del prodotto che necessitano di essere serrate e collegate. Se risultano allentate, stringerle tempestivamente per garantire il funzionamento sicuro dell'attrezzatura. Le parti esterne e interne dell'attrezzatura a contatto con vari media chimici devono essere trattate frequentemente con trattamenti anti-corrosione come rimozione della ruggine e verniciatura per migliorare la resistenza alla corrosione dell'attrezzatura e prolungarne la durata.
- Seguire le procedure operative sicure e non sovraccaricare l'attrezzatura. I dispositivi di protezione dei prodotti sono completi e affidabili.
- Eliminare tempestivamente i fattori di rischio. La parte del circuito deve essere controllata accuratamente e i cavi invecchiati devono essere sostituiti tempestivamente.
- Pulire regolarmente e sostituire le parti di consumo come la pompa dell'olio e il filtro dell'olio; regolare il gioco delle varie parti e sostituire quelle usurate (rotte). Evitare il contatto con liquidi corrosivi.
- Quando non viene utilizzato, conservare il prodotto in un luogo asciutto. Non conservare il prodotto in luoghi caldi, umidi o non ventilati.

GARANZIA

Dalla data di ricezione, offriamo una garanzia di tre anni per l'unità principale e tutti gli accessori inclusi sono coperti da una garanzia di un anno.

Accesso alla garanzia

- La riparazione o la sostituzione dei prodotti è determinata in base alla situazione reale del guasto del prodotto.
- È garantito che AUTOOL utilizzerà componenti, accessori o dispositivi nuovi di zecca per la riparazione o la sostituzione.
- Se il prodotto presenta un guasto entro 90 giorni dalla ricezione da parte del cliente, l'acquirente deve fornire sia video che foto, e noi ci faremo carico dei costi di spedizione e forniremo gli accessori necessari per la sostituzione gratuita. Se il prodotto è stato ricevuto da più di 90 giorni, il cliente dovrà sostenere i costi appropriati e noi forniremo gratuitamente i pezzi di ricambio al cliente.

Le seguenti condizioni non sono coperte dalla garanzia

- Il prodotto non è stato acquistato tramite canali ufficiali o autorizzati.
- Il prodotto presenta guasti perché l'utente non ha seguito le istruzioni per l'uso o la manutenzione del prodotto.

Noi di AUTOOL siamo orgogliosi del nostro design eccellente e del servizio superiore. Sarà un piacere fornirti ulteriore supporto o assistenza.

Dichiarazione di esonero

Tutte le informazioni, illustrazioni e specifiche contenute in questo manuale sono soggette a modifiche da parte di AUTOOL senza preavviso. L'aspetto fisico e il colore possono differire da quanto mostrato nel manuale; si prega di fare riferimento al prodotto effettivo. È stato fatto ogni sforzo per garantire che tutte le descrizioni nel manuale siano accurate, ma inevitabilmente potrebbero esserci imprecisioni. In caso di dubbi, si prega di contattare il proprio rivenditore o il centro assistenza dopo-vendita AUTOOL; non siamo responsabili per eventuali conseguenze derivanti da malintesi.

SERVIZIO DI RESO E CAMBIO

Reso e Cambio

- Se sei un utente AUTOOL e non sei soddisfatto dei prodotti AUTOOL acquistati tramite la piattaforma di acquisto autorizzata online o i rivenditori autorizzati offline, puoi restituire i prodotti entro sette giorni dalla data di ricezione; oppure puoi scambiarli con un altro prodotto di pari valore entro 30 giorni dalla data di consegna.
- I prodotti restituiti e scambiati devono essere in condizioni completamente vendibili, con documentazione della relativa fattura, tutti gli accessori pertinenti e l'imballaggio originale.
- AUTOOL ispezionerà gli articoli restituiti per garantire che siano in buone condizioni e idonei. Qualsiasi articolo che non superi l'ispezione verrà restituito e non riceverai un rimborso per l'articolo.
- Puoi scambiare il prodotto tramite il centro assistenza clienti o i distributori autorizzati AUTOOL; la politica di reso e cambio prevede di restituire il prodotto al punto vendita dove è stato acquistato. Se hai difficoltà o problemi con il tuo reso o scambio, ti preghiamo di contattare il Servizio Clienti AUTOOL.

Cina	400-032-0988
Zona Internazionale	+86 0755 23304822
E-mail	aftersale@autooltech.com
Facebook	https://www.facebook.com/autool.vip
YouTube	https://www.youtube.com/c/autooltech

AUTOOL TECHNOLOGY CO.,LTD

www.autooltech.com

aftersale@autooltech.com

+86-755-2330 4822 / +86-400 032 0988

Unit 1303, Building 1, Runzhi R&D Center, Bao'an, Shenzhen, China

Corporate Standard: Q/OR 001-2023

Made in China